

citroën camions



1


2


3


4

citroën

350.450 camions

480.600

700.800.850 tracteur 700

Garage JAGO Frères
Concessionnaire CITROËN
20, Rue Gambetta
DINAN - 22
B. P. 12

Citroën offre une gamme complète de 2,5 t. à 11 t. de charge utile. Différents empattements, moteurs, boîtes de vitesses et couples sont proposés dans chaque tonnage. Ceci permet un choix précis pour chaque besoin. Certains avantages techniques qu'ils sont seuls à posséder confèrent à ces camions une tenue de route remarquable mais, plus encore, c'est leur très grande robustesse qui est leur première qualité. Très confortables, conçus en fonction de l'intensité du trafic, les camions Citroën autorisent une rotation plus rapide, donc un haut rendement.

cabines très confortables





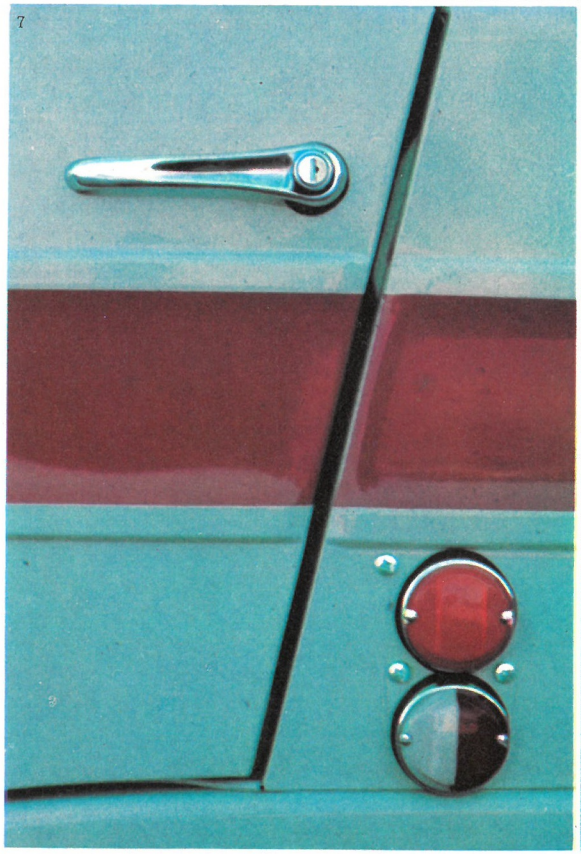









La cabine "CLUB" équipe tous les véhicules de la gamme. Toutes les dispositions ont été prises pour assurer à ses occupants le maximum d'aisance et une grande facilité de conduite.

Suspendue sur 4 blocs de caoutchouc qui annihilent toute vibration, la cabine est monocoque et indéformable.

D'accès facile les portes s'ouvrent à plus de 90°. Une large poignée montoir et un marche-pied antidérapant facilitent le travail du livreur.

Insonorisée comme une voiture particulière : 2 cm d'ouate isolante sous le pavillon en acier, tapis de sol moulé, tapiflex sous les sièges, sur le capot, capitonnage des portes, tableau de bord fortement insonorisé.

Climatisée (chaud et froid) par des déflecteurs orientables et un chauffage puissant (dégivrage, désembuage), répartition conducteur/passagers, un radiateur indépendant et un ventilateur électrique fonctionnent même à l'arrêt.

Eclairée d'un pare-brise panoramique de 2 glaces latérales entièrement descendantes, de 2 grandes lunettes AR ; 2 hublots au plancher facilitent les manœuvres. Un éclairage électrique permet de lire facilement.

Agréable par l'aisance que procure son équipement : 3 pare-soleil orientables, 4 vide-poches, un cendrier, lave-glace à grand débit, commande de clignotants et de phares du type DS, prise de courant 12 V. etc...

Plusieurs teintes au choix sans supplément.

Sièges individuels spécialement étudiés pour éviter toute fatigue lors des longues heures de conduite, enveloppent les reins et dégagent les épaules. Ces sièges se règlent en longueur et en inclinaison de dossier. Ils sont lavables et ont l'aspect du cuir.

La cabine " CONFORT " est une version plus simple.
Cette cabine agréablement aménagée, de finition soignée, est livrée en une seule teinte : gris rosé.



12



13



14

châssis et transmission robustes

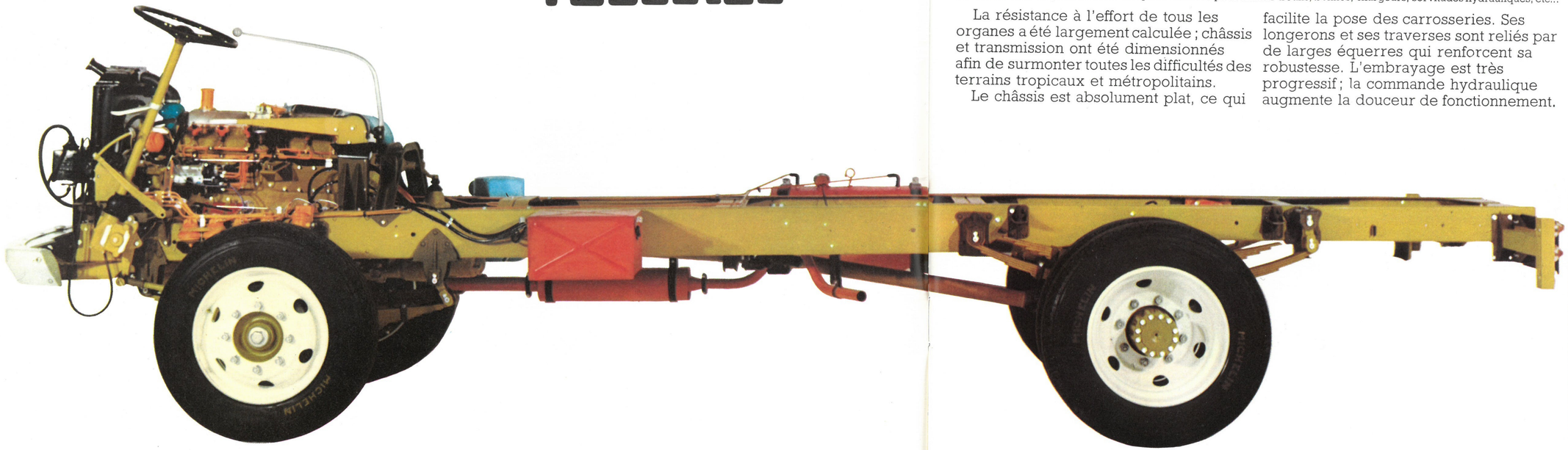

Boîtes de vitesses :		1re	2e	3e	4e	5e	AR	
350 370 450	Boîte "25 %"	0,166	0,333	0,617	I		0,145	La boîte à 30 % permet d'effectuer les travaux exceptionnels : carrières, chantiers, etc...
	Boîte "30 %"	0,135	0,289	0,617	I		0,145	
600, 700, 800, 850 tracteur 700		0,136	0,238	0,392	0,659	I	0,139	

la boîte de vitesses peut recevoir une prise de force pour animer treuils, bennes, chargeurs, servitudes hydrauliques, etc...

La résistance à l'effort de tous les organes a été largement calculée ; châssis et transmission ont été dimensionnés afin de surmonter toutes les difficultés des terrains tropicaux et métropolitains.

Le châssis est absolument plat, ce qui facilite la pose des carrosseries. Ses longerons et ses traverses sont reliés par de larges équerres qui renforcent sa robustesse. L'embrayage est très progressif ; la commande hydraulique augmente la douceur de fonctionnement.

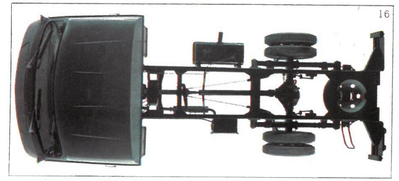
16


17


18

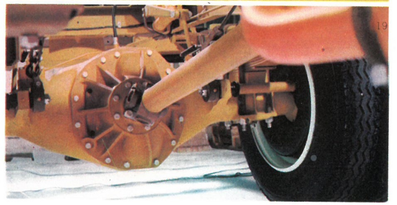
19

suspension nouvelle et meilleure tenue de route

Suspension et tenue de route sont des domaines où Citroën a toujours dominé ; la nouvelle suspension de ses camions est une solution neuve, mais mille fois testée. Elle est assurée à l'avant par des ressorts à lames semi-elliptiques et à l'arrière par des ressorts à lames semi-elliptiques auxquelles s'ajoutent des ressorts compensateurs. Des amortisseurs efficaces assurent une parfaite stabilité du chargement (qualité essentielle pour les brasseurs ou les laitiers par exemple). Pour les Citroën 450, 480, 600, 700, 800, 850, et le tracteur 700, une amélioration sensible réside dans l'excellent contrôle de cette suspension par des amortisseurs à action variable en fonction de la charge. Un levier relié au châssis modifie l'effort de l'amortisseur et conditionne le comportement de la suspension. Cette nouvelle suspension et le freinage automatiquement réparti dotent les camions Citroën d'une excellente tenue de route, à vide comme en charge.

TYPES	MONTES de SÉRIE	OPTIONS		
Usage	Route	Route	Chemins Villes	Chantier
350-370	7-19,5 XSC ou 6,50-20 XSC	8-19,5 XSC* 7,00-20 XSC	8-19,5 XYSC 6,50-20 XYSC 7,00-20 XYSC	8-19,5 XBSC 8-19,5 XLSC
450-480	7,00-20 XSC	8-19,5 XSC	7,00-20 XYSC 8-19,5 XYSC	8-19,5 XBSC 8-19,5 XLSC
600-700 Tracteur 700	9-22,5 XSC	10-22,5 XSC	9-22,5 XYSC 10-22,5 XYSC	10-22,5 XBSC 10-22,5 XLSC
800-850	10-22,5 XSC		10-22,5 XYSC	10-22,5 XBSC 10-22,5 XLSC

* conseillée pour cars



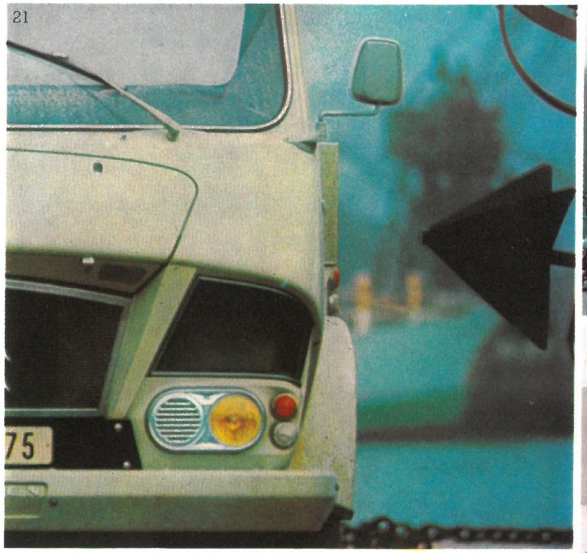

21



22

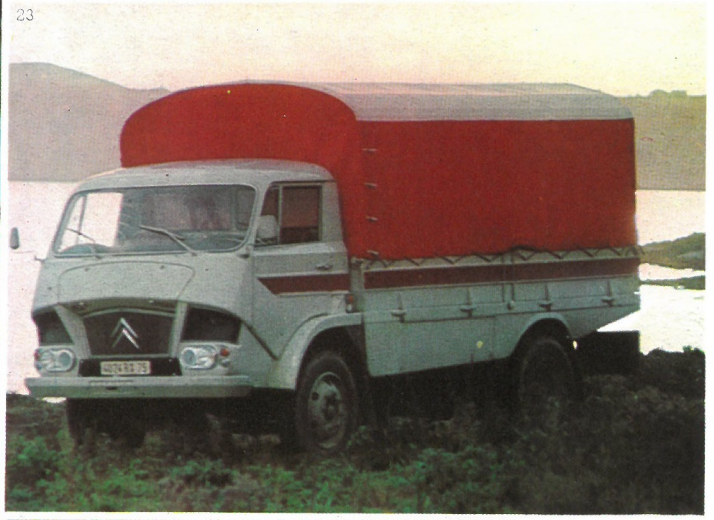

23

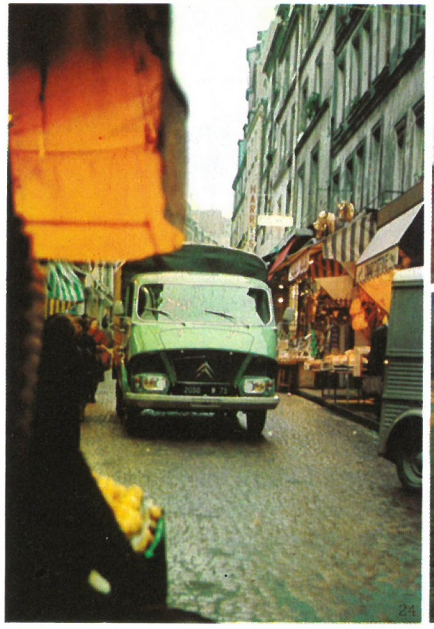

24



25

A - pompe haute pression
B - accumulateur principal : conjoncteur disjoncteur
C - indicateur de pression de frein
D - accumulateurs secondaires du circuit AV
E - accumulateurs secondaires du circuit AR *
F - répartiteur de freinage sous le pédalier
G - commande du répartiteur de freinage en fonction de la charge sur l'essieu AR
H - mâchoires de frein AV
J - mâchoires de frein AR

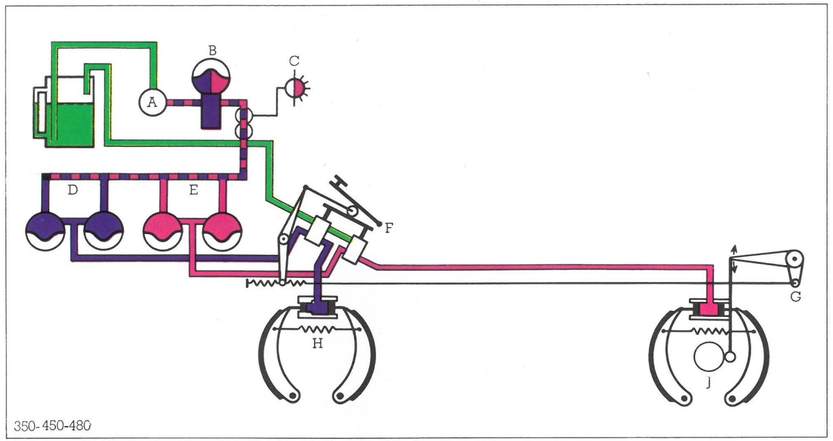

350-450-480

* sur 350 1 seul accumulateur AR

un freinage du type ds

Une utilisation plus intensive et l'augmentation des charges nécessitent un freinage plus efficace et plus sûr. Citroën a choisi le freinage du type DS, système déjà longuement éprouvé. Il est assisté et automatiquement réparti entre l'avant et l'arrière en fonction des variations de la charge.

Les positions respectives de la pédale d'accélérateur et du champignon de frein placé plus bas raccourcissent le geste du conducteur, donc la distance de freinage. Il existe en outre diverses sécurités qui font la supériorité de ces camions : accumulateur haute pression qui constitue une importante réserve de coups de frein, 2 circuits hydrauliques indépendants, témoin lumineux de la baisse de pression, grande surface des garnitures de freins, tambours munis d'ailettes de refroidissement, etc... Pour les 600, 700, 800, 850 et tracteur : témoin lumineux prévenant de l'usure des garnitures de frein.

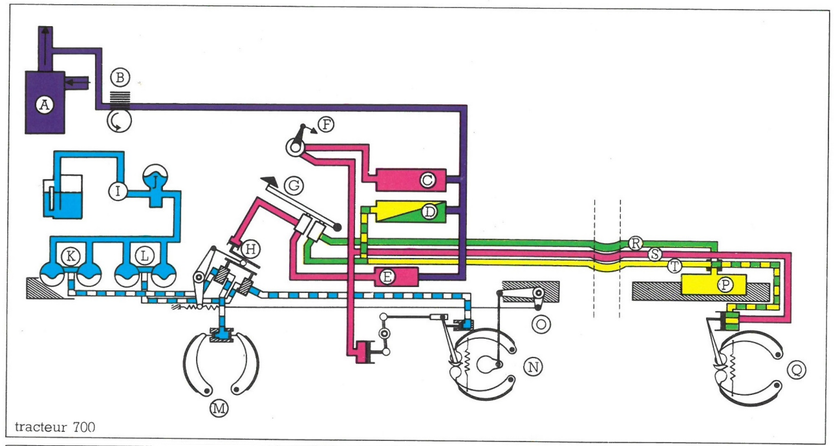

tracteur 700

A - filtre à air moteur
B - compresseur d'air
C - réservoir air secours
D - réservoir air principal
E - réservoir air cde tracteur
F - cde à main : frein de secours
G - pédale de frein
H - répartiteur frein tracteur
I - pompe à huile HP
J - conjoncteur disjoncteur
K - accu secondaire AV
L - accu secondaire AR
M - mâchoires de frein AV
N - mâchoires de frein AR
O - commande de répartiteur
P - réservoir cde automat.
Q - essieu semi-remorque
R - commande directe
S - commande de secours
T - commande automatique

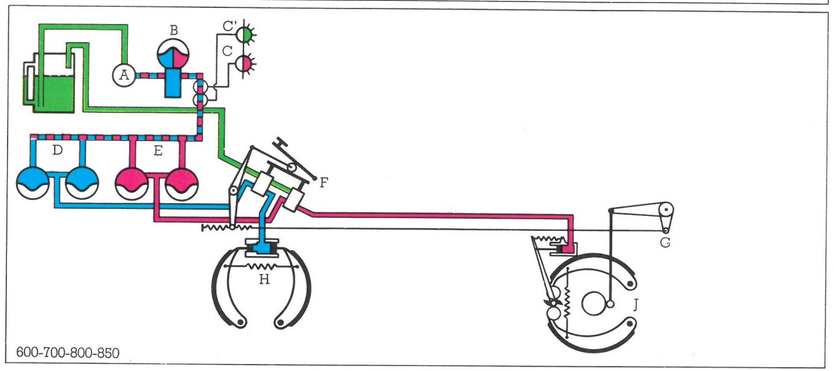

600-700-800-850

A - pompe haute pression
B - accumulateur principal : conjoncteur disjoncteur
C - indicateur de pression de frein
C'- indicateur d'usure des garnitures de frein
D - accumulateurs secondaires du circuit AV
E - accumulateurs secondaires du circuit AR
F - répartiteur de freinage sous le pédalier
G - commande du répartiteur de freinage en fonction de la charge sur l'essieu AR
H - mâchoires de frein AV
J - mâchoires de frein AR



26

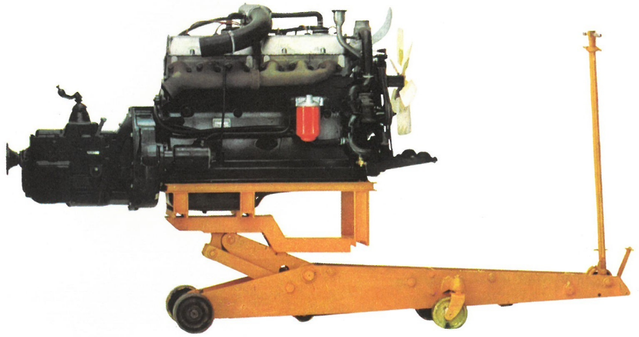

27

facilité de l'entretien et des réparations



28

L'accessibilité immédiate des organes mécaniques permet un entretien aisé des camions, donc une durée d'immobilisation réduite. La dépose du moteur s'effectue par l'avant et sans démontage de la cabine, ni de l'essieu avant, sans même l'emploi d'une fosse. Il en est de même pour la dépose de la boîte de vitesse. Une trappe dans le plancher donne accès à la commande de l'embrayage, au dispositif de commande des freins et au boîtier de direction. Aucune mécanique n'est emprisonnée.

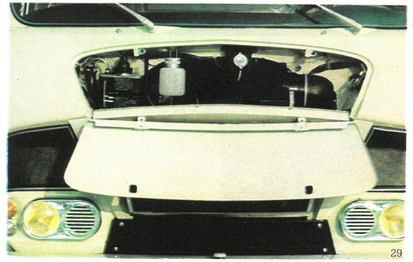

29

cinq moteurs puissants

MOTEURS	* ESSENCE	DIESEL PERKINS	DIESEL MAN.
Sur châssis	350-450 350 K - 450 K	350-450-480 350 K - 450 K - 480 K	480
Nombre de cylindres	4	4	4
Cylindrée	2,176 l.	3,860 l.	4,690 l.
Alésage et course	90 x 85,5	98,4 x 127	108 x 128
Rapport Volumétrique	8	16	17
Puissance	* 82 ch. à 5000 tr/mn	80 ch. à 2800 tr/mn	96 ch. à 2500 tr/mn
Couple	16,2 m/kg à 2500 tr/mn	25,5 m/kg à 1500 tr/mn	30 m/kg à 1500 tr/mn
Batterie	55 A/h CEI - 12 V	160 A/h CEI - 12 V	160 A/h CEI - 12 V
Réservoir de carburant	70 l.	70 l.	70 l.

* Véhicules incendie : moteurs spéciaux - essence Citroën 95 ch. sur 350/450
essence Citroën 158 ch. sur 700/800

MOTEURS	ESSENCE		DIESEL	
Sur châssis	600	700-800-850 * tracteur 700	600	700-800-850 tracteur 700
Nombre de cylindres	6		6	
Cylindrée	5,183 l.		5,607 l.	
Alésage et course	100 x 110		104 x 110	
Rapport volumétrique	6,9		19	
Puissance	118 ch. à 2500 tr/mn	134 ch. * à 2750 tr/mn	103 ch. à 2500 tr/mn	108 ch. à 2750 tr/mn
Couple	36,5 m/kg à 1500 tr/mn	**39,1 m/kg à 1250 tr/mn**	32,5 m/kg à 1500 tr/mn	32,5 m/kg à 1500 tr/mn
Batterie	112 A/h CEI - 12 V		192 A/h CEI - 12 V	
Réservoir de carburant	Sur camion : 100 litres ; en option 150 litres. Sur tracteur : 135 litres.			

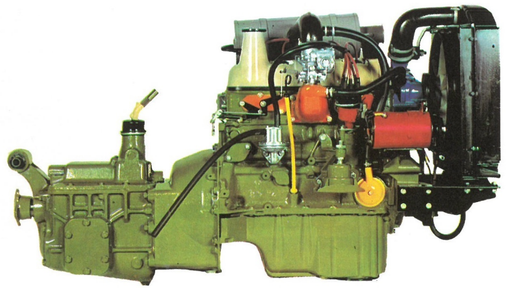

Essence Citroën 350-450 350 K-450 K

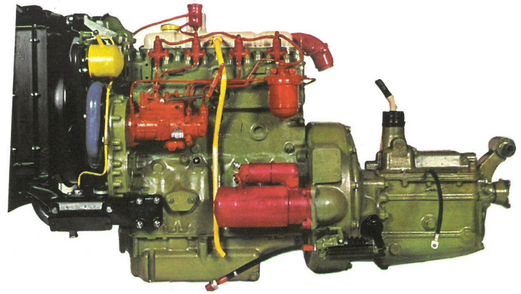

Diesel Perkins 350-450-480-350K-450K-480K

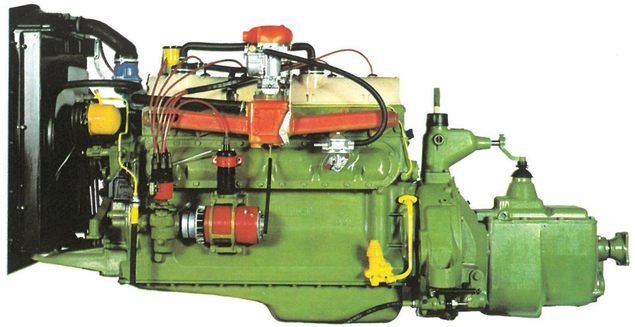

Essence Citroën 600-700-800-850 tracteur 700

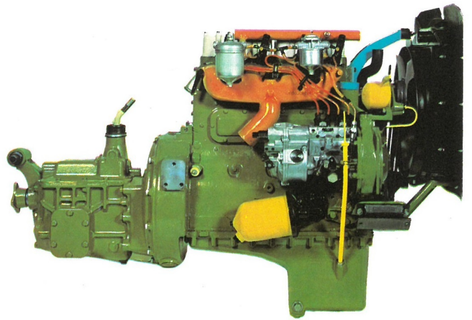

Diesel MAN 480

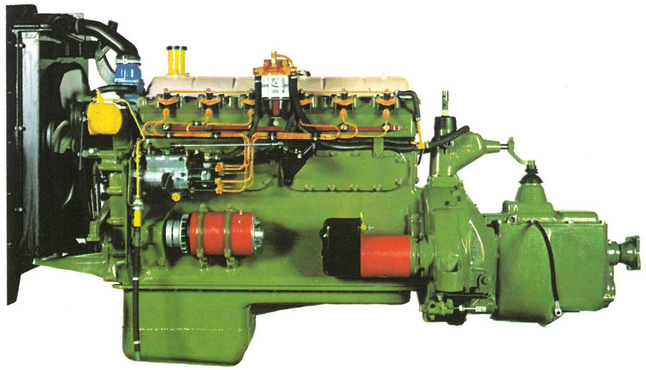

Diesel Citroën 600-700-800-850 tracteur 700

350K
450K
480K

30





32



cabines "k"

3 places, plancher plat, descente aisée du chauffeur à droite comme à gauche.



La cabine "K" est une troisième version qui équipe les camions Citroën 350, 450 et 480. Elle offre 3 larges places avec siège réglable pour le conducteur et accoudoirs escamotables du siège central. Les portes ouvrent largement sur une cabine très accessible : marchepied à 45 cm du sol et poignée montoir. La largeur de la cabine et la hauteur intérieure de 148 cm rendent aisée la descente du conducteur par la porte droite.
Grande visibilité : plus de 2 m^2 de surface vitrée, rétroviseurs panoramiques, vitre de portière descendant entièrement, 2 vitres arrière. Chauffage et dégivrage puissants. Direction douce.
Teinte gris rosé, sièges et planche de bord en noir.

350K
450K
480K

	TYPE : 350 K			
F	Empattement	2,52 m	3,00 m	3,75 m
D	Distance dos cabine/essieu AR	2,13	2,61	3,36
X	Porte à faux AR maxi Diesel-Perkins *	1,51	1,80	2,25
W	Longueur carrossable Diesel-Perkins *	3,64	4,41	5,61
I	Largeur châssis cabine		1,98	
O	Hauteur hors tout à vide		2,36	
K	Largeur du châssis		0,80	
M	Largeur maxi essieu arrière		2,02	
B	Longueur de la cabine		1,64	
V1	Rayon de braquage entre trottoirs	5,00	5,75	6,60
V2	Rayon de braquage entre murs	5,60	6,40	7,30

POIDS				
	Empattement	2,52	3,00	3,75
Poids total en charge	Essence / Diesel Perkins		5990	
Châssis cabine en ordre (1) de marche	Essence	2116	2160	2228
	Perkins	2360	2404	2472
Charge totale sur châssis cabine	Essence	3874	3830	3712
	Diesel Perkins	3630	3586	3518

Poids maxi admissible

Essieu AV	av. Pneus 7-19,5 XSC	2300
	av. Pneus 6,50-10 XSC	2450
Essieu AR		4200

(1) avec plein de carburant, eau, huile, roue de secours et outillage.
* Nous consulter pour carrosserie à charge non uniformément répartie.
Monte de série 6,50 - 20 X SC ou 7 - 19,5 X SC.
* Ces cotes Poids et Performances sont ceux d'un véhicule équipé de pneus 7-19,5 X SC.

PERFORMANCES	ESSENCE	DIESEL-PERKINS	
Couples coniques	6 x 41	8 x 41	8 x 37
Pentes gravies en charges Boîtes 25 %	24 %	31 %	28 %
Vitesses maxi en charge	92 km/h	83 km/h	92 km/h

TYPE : 450 K

F	Empattement	3,00 m	3,75 m
D	Distance dos cabine/essieu AR	2,61	3,36
X	Porte à faux AR maxi *	1,80	2,06
W	Longueur carrossable maxi *	4,41	5,42
I	Largeur châssis cabine	1,98	
O	Hauteur hors tout à vide	2,41	
K	Largeur du châssis	0,80	
M	Largeur maxi essieu AR	2,02	
B	Longueur cabine	1,64	
V1	Rayon de braquage entre trottoirs	5,75	6,60
V2	Rayon de braquage entre murs	6,40	7,30

POIDS

Poids total en charge	Essence	6990	
	Perkins		
Châssis cabine en ordre (1) de marche	Essence	2237	2306
	Perkins	2481	2549
Charge totale sur châssis cabine	Essence	4753	4684
	Perkins	4509	4441

Poids maxi admissible
Essieu AV 2,800
Essieu AR 5,200

(1) avec plein de carburant, eau, huile, roue de secours et outillage.
* Nous consulter pour carrosserie à charge non uniformément répartie.
Pneumatiques : Monte de Série 700-20 X SC.
Monte en option : "châssis surbaissé" 8-19,5 X SC.

PERFORMANCES	ESSENCE	DIESEL-PERKINS	
Couples coniques	6 x 41	8 x 41	8 x 37
Pentes gravies en charge Boîte 25%	18 %	24%	21 %
Vitesses maxi en charge	91 km/h	91 km/h	94 km/h

TYPE : 480 K

F	Empattement	3,00 m	3,75 m
D	Distance dos cabine/essieu AR	2,61	3,36
X	Porte à faux AR maxi *	1,70	2,01
W	Longueur carrossable maxi *	4,31	5,37
I	Largeur châssis cabine	1,98	
O	Hauteur hors tout à vide	2,41	
K	Largeur du châssis	0,80	
M	Largeur hors tout essieu AR	2,02	
B	Longueur de cabine	1,64	
V1	Rayon de braquage entre trottoirs	5,75	6,60
V2	Rayon de braquage entre murs	6,40	7,30

POIDS

Poids total en charge	Diesel	7500	
Châssis cabine en ordre de marche Diesel (1)	Perkins	2481	2549
Charge totale sur châssis cabine Diesel		5019	4951

Poids maxi admissible
Essieu AV 2.800
Essieu AR 5.200

(1) avec plein de carburant, eau, huile, roue de secours et outillage.
Nous consulter pour carrosserie à charge non uniformément répartie.
Pneumatiques : Monte de Série 700-20 X SC.
Monte en option : "châssis surbaissé" 8-19,5 X SC.

PERFORMANCES	PERKINS	PERKINS
Couples coniques	8 x 41	8 x 37
Pentes gravies en charge Boîte 25%	22,1 %	19,8 %
Vitesse maxi en charge	90 km/h	93 km/h



34



35



36


VILLE de CASTRES
92-HE-81




VINIPRIX
6851 AR 94
CITROEN

350
450
480

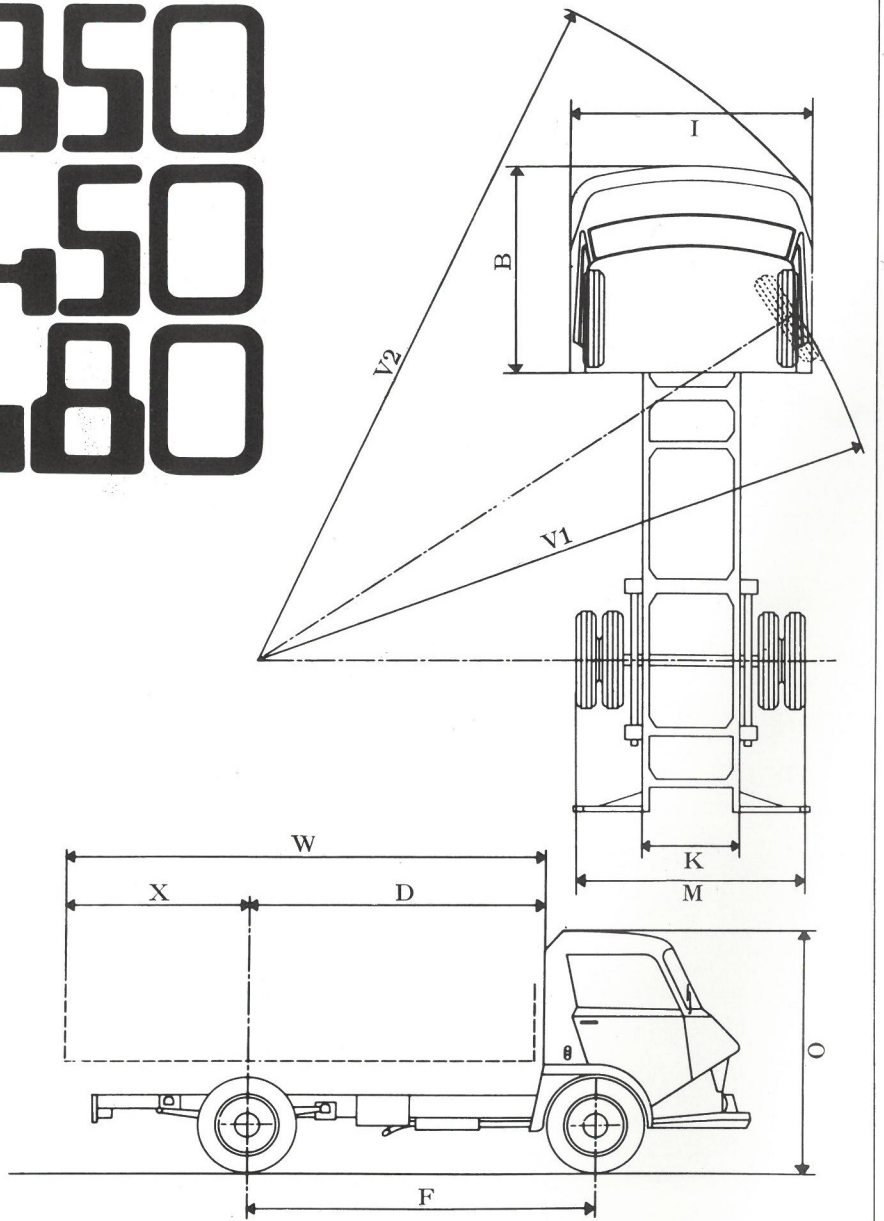

	TYPE : 350			
F	Empattement	2,52 m	3,00 m	3,75 m
D	Distance dos cabine/essieu AR	2,07	2,55	3,30
X	Porte à faux AR maxi * (1)	1,51	1,80	2,25
W	Longueur carrossable maxi * (1)	3.58	4,35	5,55
I	Largeur châssis cabine		2,14	
O	Hauteur hors tout à vide		2,27	
K	Largeur du châssis		0,80	
M	Largeur maxi essieu AR		1,99	
B	Longueur de cabine		1,76	
VI	Rayon de braquage entre trottoirs	5,00	5,75	6,60
V2	Rayon de braquage entre murs	5,60	6,40	7,15

POIDS	Empattement	2,52 m	3,00 m	3,75 m
Poids total en charge (3)	Essence	5.990		
	Diesel Perkins			
Châssis cabine en ordre de marche (2) (3)	Essence	2.106	2.150	2.226
	Diesel Perkins	2.371	2.415	2.491
Charge totale sur châssis cabine (3)	Essence	3.884	3.840	3.764
	Diesel Perkins	3.619	3.575	3.499
Poids maxi admissible Essieu AV		2.450		
Essieu AR		4.200		
Pneumatiques : Montes de série 7 - 19,5 X SC ou 6,50 - 20 X SC (4)				

(1) Sur 370 moteur Essence :

empattement	2.52	3.00	3.75
C =	1.26	1.58	2.09
D =	3.33	4.13	5.39

(2) Avec plein de carburant, eau, huile, roue de secours et outillage.
(*) Nous consulter pour carrosserie à charge non uniformément répartie.
(3) Sur 370 Essence et Diesel : Poids total en charge : 6250 kg. Charge totale sur châssis cabine augmentée de : 260 kg.
(4) Ces cotes, Poids et Performances sont celles d'un véhicule équipé de pneus 650-20 X SC.

PERFORMANCES	ESSENCE	DIESEL-PERKINS	
Couples coniques	6 x 41	8 x 41	8 x 37
Pentes gravies en charge : Boîte 25 %	23 %	28 %	25 %
Pentes gravies en charge : Boîte 30 %	29 %	36 %	32 %
Vitesse maxi en charge	95 km/h	90 km/h	98 km/h

	TYPE : 450		
F	Empattement	3,00 m	3,75 m
D	Distance dos cabine/essieu AR	2,55	3,30
X	Porte à faux AR maxi *	1,80	2,06
W	Longueur carrossable maxi *	4,35	5,36
I	Largeur châssis cabine	2,14	
O	Hauteur hors tout à vide	2,31	
K	Largeur du châssis	0,80	
M	Largeur maxi essieu AR	2,02	
B	Longueur de cabine	1,76	
V1	Rayon de braquage entre trottoirs	5,75	6,60
V2	Rayon de braquage entre murs	6,40	7,15

	POIDS		
Poids total en charge	Essence	6,990	
	Perkins		
Châssis cabine en ordre de marche	Essence	2.199	2.275
	Perkins	2.464	2.540
Charge totale sur châssis cabine	Essence	4.791	4.715
	Perkins	4.526	4.450
Poids maxi admissible Essieu AV		2.800	
Essieu AR		5,200	

* Nous consulter pour carrosserie à charge non uniformément répartie.

Pneumatiques : Monte de Série 700-20 XSC.

Monte en option : " châssis surbaissé " 8-19,5 XSC.

PERFORMANCES	ESSENCE	DIESEL-PERKINS	
Couples coniques	6 x 41	8 x 41	8 x 37
Pentes gravies en charge Boîte 25%	18%	24%	21%
Pentes gravies en charge Boîte 30%	23%	30%	26,5%
Vitesses maxi en charge	99 km/h	94 km/h	104 km/h

	TYPE : 480		
F	Empattement	3,00 m	3,75 m
D	Distance dos cabine/essieu AR	2,55	3,30
X	Porte à faux AR maxi *	1,74	2,01
W	Longueur carrossable maxi *	4,29	5,31
I	Largeur châssis cabine	2,14	
O	Hauteur hors tout à vide	2,31	
K	Largeur du châssis	0,80	
M	Largeur hors tout essieu AR	2,02	
B	Longueur de cabine	1,76	
V1	Rayon de braquage entre trottoirs	5,75	6,60
V2	Rayon de braquage entre murs	6,40	7,15

	POIDS		
Poids total en charge	Perkins	7.500	
	MAN		
Châssis cabine en ordre de marche	Perkins	2.475	2.551
	MAN	2.601	2.677
Charge totale sur châssis cabine	Perkins	5.025	4.949
	MAN	4.899	4.823
Poids maxi admissible Essieu AV		2.800	
Essieu AR		5,200	

* Nous consulter pour une carrosserie à charge non uniformément répartie.

Pneumatiques : Monte de Série 700-20 XSC.

Monte en option : " châssis surbaissé " 8-19,5 XSC.

PERFORMANCES	PERKINS	MAN	PERKINS	MAN
Couples coniques	8 x 41		8 x 37	
Pentes gravies en charge Boîte 25%	21,5 %	25 %	19 %	22 %
Pentes gravies en charge Boîte 30%	27 %	32 %	24 %	28 %
Vitesses maxi en charge	91 km/h	84,5 km/h	95 km/h	94 km/h

350, camions 450.480



40



41



42



43


S.N.T.R.
CALBERS
CALBERSON
MAR.76-06
183, AVENUE DE CLICHY - PARIS 17ème

44



46



47



45

48



49





60



51


Tel. 283.22.50
BONNEUIL / Marne 94

52



53


S.A. ROUMEC
DELOUVRIER
VERSAILLES-MATELOTS
Tél. 950.63.04
TRANSPORTS - DEMENAGEMENTS
S.A. ROUMEC-DELOUVRIER
Versailles
950.63.04

54

600
700
800

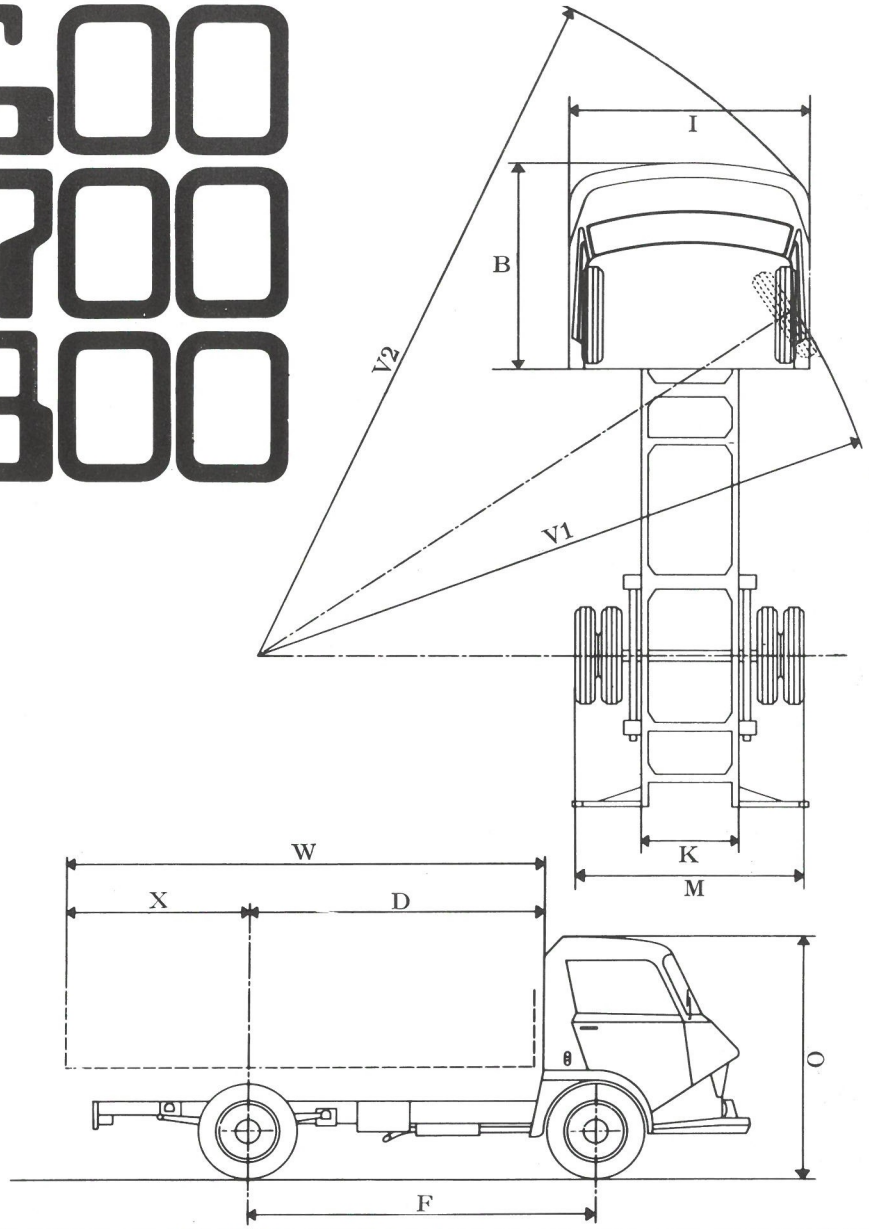

TYPE : 600			
F	Empattement		2,70 m
D	Distance dos cabine/essieu AR		2,28
X	Porte à faux AR maxi		1,62
W	Longueur carrossable maxi		3,90
I	Largeur châssis cabine		2,30
O	Hauteur hors tout à vide		2,46
K	Largeur du châssis		0,90
M	Largeur maxi essieu AR		2,28
B	Longueur de la cabine		1,76
V1	Rayon de braquage entre trottoirs		5,85
V2	Rayon de braquage entre murs		6,40
POIDS			
Poids total en charge			10.300 kg
Châssis cabine en ordre de marche (1)		Essence	3.396 kg
		Diesel	3.540 kg
Charge totale sur châssis cabine		Essence	6.904 kg
		Diesel	6.760 kg

(1) avec réservoir plein, roue de secours et outillage.

PERFORMANCES	ESSENCE		DIESEL	
Couples coniques	6 x 41	7 x 43	6 x 41	7 x 43
Vitesse maxi.	75 km/h	81 km/h	70 km/h	75 km/h
Pentes gravies en charge	35 %	31 %	30 %	27 %

TYPE : 700			
F Empattement	3,30 m		3,90 m
D Distance dos cabine/essieu AR	2,88		3,48
X Porte à faux AR maxi avec pneus *	9-22,5	10-22,5	9-22,5 ou 10-22,5
Moteur essence	1,79	1,93	2,10
Moteur diesel	1,87	2,01	2,10
W Longueur carrossable maxi *			
Moteur essence	4,67	4,81	5,58
Moteur Diesel	4.75	4,89	5,58
I Largeur du châssis cabine	2,30		2,30
O Hauteur hors tout à vide	2,48		2,48
K Largeur du châssis	0,90		0,90
M Largeur maxi essieu AR	2,28		2,28
B Longueur de la cabine	1,76		1,76
V1 Rayon de braquage entre trottoirs	6,65		7,70
V2 Rayon de braquage entre murs	7,15		8,20

* Nous consulter pour carrosseries à charges non uniformément répartie.

POIDS			
Poids total en charge	10.990		
Châssis cabine en ordre de marche (1)	Essence Diesel	3.487 3.634	3.532 3.679
Charge tatale sur châssis cabine avec pneus 9.22.5 XSC (série)	Essence Diesel	7.503 7.356	7.568 7.311

(1) Avec réservoir plein, roue de secours et outillage.

PERFORMANCES	ESSENCE			DIESEL		
Couples coniques	6 x 41	7 x 43	7 x 40	6 x 41	7 x 43	7 x 40
Vitesse maxi.	73 km/h	81 km/h	87 km/h	72 km/h	80 km/h	86 km/h
Pentes gravies en charge	33 %	29 %	27 %	27 %	24 %	22 %

Poids total roulant avec remorque : 18.950 kg

TYPE : 800		
F Empattement	3,30 m	3,90 m
D Distance dos cabine/essieu AR	2,88 m	3,48 m
X Porte-à-faux AR maxi (châssis essence)	1,67 *	2,03 *
X Porte-à-faux AR maxi (châssis diesel)	1,73 *	2,11 *
W Longueur carrossable maxi (châssis essence).	4,55 m	5,51 m
W Longueur carrossable maxi (châssis diesel)	4,61 m	5,59 m
I Largeur châssis cabine	2,30 m	2,30 m
O Hauteur hors tout à vide	2,48 m	2,48 m
K Largeur du châssis	0,90 m	0,90 m
M Largeur maxi essieu AR	2,34 m	2,34 m
B Longueur de la cabine	1,76 m	1,76 m
V1 Rayon de braquage entre trottoirs	6,65 m	7,70 m
V2 Rayon de braquage entre murs	7,15 m	8,20 m

(*) + 0,15 m pour ferrures et accessoires d'un poids négligeable.

POIDS			
Poids total en charge	11.990 kg		
Châssis cabine en ordre de marche (1)	Essence Diesel	3.635 3.782	3.680 3.827
Charge totale sur châssis cabine	Essence Diesel	8.355 8.208	8.310 8.163

(1) avec réservoir plein 150 l., roue de secours et outillage.

PERFORMANCES	ESSENCE		DIESEL	
Couples coniques	6 x 41	7 x 43	6 x 41	7 x 43
Vitesse maxi.	77 km/h	85 km/h	75 km/h	84 km/h
Pentes gravies en charge	28 %	25 %	23 %	21 %

Poids total roulant avec remorque : 18.950 kg

850 spécial citerne

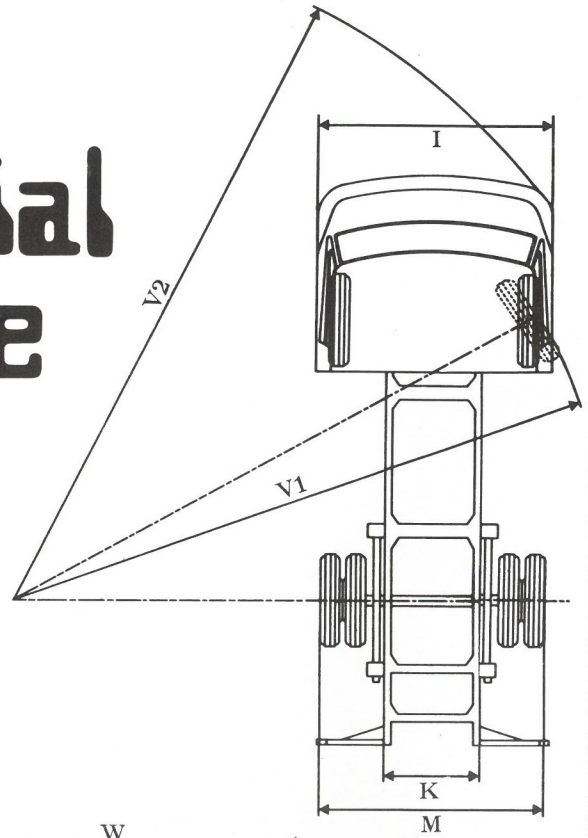

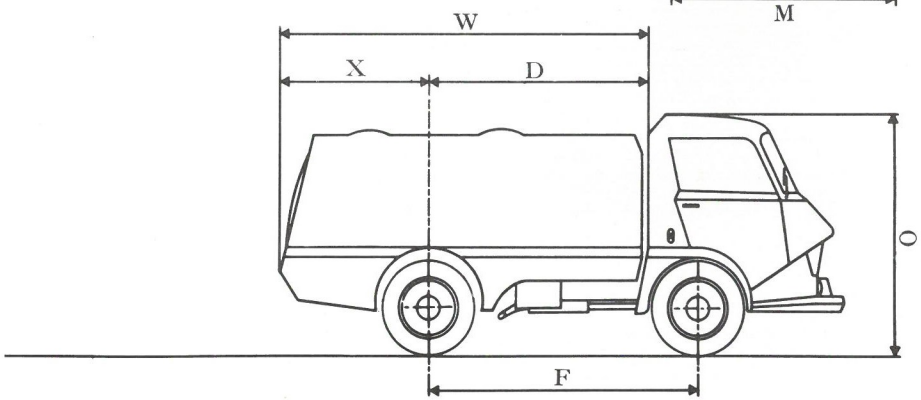

	TYPE : 850	
F	Empattement	3,30 m
D	Distance dos cabine/essieu AR	2,88
X	Porte à faux AR maxi (châssis Diesel)	1,76 (1)
W	Longueur carrossable maxi (châssis diesel)	4,64
I	Largeur châssis cabine	2,30
O	Hauteur hors tout à vide	2,48
K	Largeur du châssis	0,90
M	Largeur maxi essieu AR	2,34
B	Longueur de la cabine	1,76
V1	Rayon de braquage entre trottoirs	6,65
V2	Rayon de braquage entre murs	7,15

(1) + 0,15 m pour ferrures et accessoires d'un poids négligeable.

POIDS		
	Essence	Diesel
Poids total en charge	12.400 kg	
Châssis cabine en ordre de marche (1)	3.786 kg	3.933 kg
Charge totale sur châssis cabine	8.614 kg	8.467 kg

(1) avec réservoir plein 150 l., roue de secours, outillage et chauffeur.

PERFORMANCES	ESSENCE		DIESEL	
Couples coniques	6 x 41	7 x 43	6 x 41	7 x 43
Vitesse maxi.	77 km/h	85 km/h	75 km/h	84 km/h
Pentes gravies en charge	27 %	24 %	22 %	20 %

700 tracteur

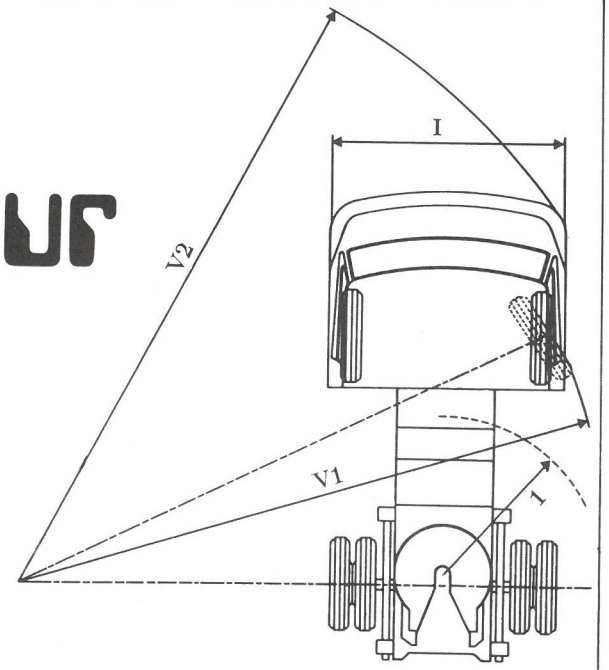

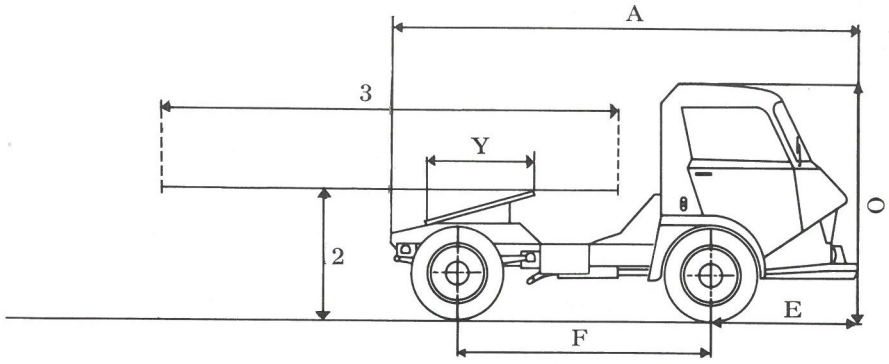

	TYPE : 700 TRACTEUR	
F	Empattement	2,50 m
E	Porte à faux AV	1,34
Y	Distance : axe sellette - axe essieu AR	0,25
1	Balayage maxi AV. de la semi-remorque	1,46
2	Hauteur de la sellette (en solo)	1,20
	Hauteur de la sellette (en charge)	1,09
I	Largeur hors tout	2,30
A	Longueur hors tout	4,70
O	Hauteur hors tout à vide	2,43
3	Longueur maxi de la semi-remorque	12,87
V1	Rayon de braquage entre trottoir	5,40
V2	Rayon de braquage entre murs	5,95

POIDS		
Poids total en charge	Essence	18.950 kg
	Diesel	
Tracteur en ordre de marche (1)	Essence	3.775 kg
	Diesel	3.915 kg
Poids maxi de la semi-remorque chargée	Essence	15.175 kg
	Diesel	15.035 kg

(1) avec sellette, réservoir plein, roue de secours et outillage.

600.700
800
850


55

56



57




AVIA

58


104

59


PORT
SALUT
821-SU75
85

60


YAOURTS · CRÈME
FROMAGES FRAIS
Vitho



62



63



64

65



66



67





350	PERKINS
cylindres	4
cylindrée	3,860 l
puissance réelle	80 ch à 2 800 tr/mn
puissance administrative	13 CV
couple	25,5 m/kg à 1 500 tr/mn
boîte vitesses et réducteur	8 vitesses (4 × 2)
direction	gemmer 1/23°
pneus	12,5-20 xl monte simple à l'AR
vitesse maxi sur route, en charge	85 km/h
charge totale sur châssis cabine terrain route	 2 700 kg 3 700 kg
cabines	club (double: 6 places en option)
pente gravie en charge	50 %

A titre exceptionnel, les véhicules "incendies" sont dotés du moteur spécial esssence Citroën 95 ch

DELPIRE. PRINTED IN FRANCE. Société Anonyme Automobiles Citroen. 177-167, quai André-Citroen, Paris. R. C. Seine 64 B 5019. I.N.S.E.E. 261-75-115-1001

renseignements commerciaux

Garage JAGO Frères
Concessionnaire CITROËN
20, Rue Gambetta
DINAN - 22
B. P. 12

Le vaste choix de solutions mécaniques qu'offre la nouvelle gamme Citroën permet de répondre exactement aux exigences de votre profession.

Pour cela, toute l'expérience du Département des Véhicules Utilitaires est à votre service.

Malgré la diversité des problèmes de transport, il lui a déjà été donné, sans doute, de résoudre un problème analogue au vôtre. Consultez-le en précisant : l'utilisation particulière du véhicule, le poids et l'encombrement des charges, le kilométrage annuel, la nature des sols : routes, chantiers, centres urbains, montagnes,...

S.A.A. Citroën - Département des véhicules utilitaires, 133 Quai André Citroën, Paris-15e - Tél. 828.70.00 Postes 2219, 3591

La Société Anonyme André CITROËN se réserve le droit
de modifier sans préavis ses modèles ainsi que leurs caractéristiques,
équipements et accessoires.