ASTON MARTIN

RAPIDE S

POWER. BEAUTY. SOUL.

# IMMÉDIATEMENT RECONNAISSABLE. INIMITABLE. IRRÉSISTIBLE. L'ASTON MARTIN RAPIDE S.

Conçue dans l'esprit et dotée de la souplesse de réaction de nos voitures de sport emblématiques, la Rapide S incarne véritablement l'essence d'Aston Martin. Son caractère unique associe luxe somptueux, habitacle spacieux, raffinement, décontraction, confort et élégance.

Grâce à sa technologie de pointe et à la nouvelle esthétique de son espace intérieur, la Rapide S reste un véhicule au style incommensurable et d'un luxe incomparable. Avec sa beauté intemporelle, la Rapide S est à la fois sublime, grisante et naturellement dotée de la puissance, de la beauté et de l'âme d'Aston Martin.

# LA PUISSANCE DU LUXE.
# L'ART D'ASTON MARTIN.

V12 AML

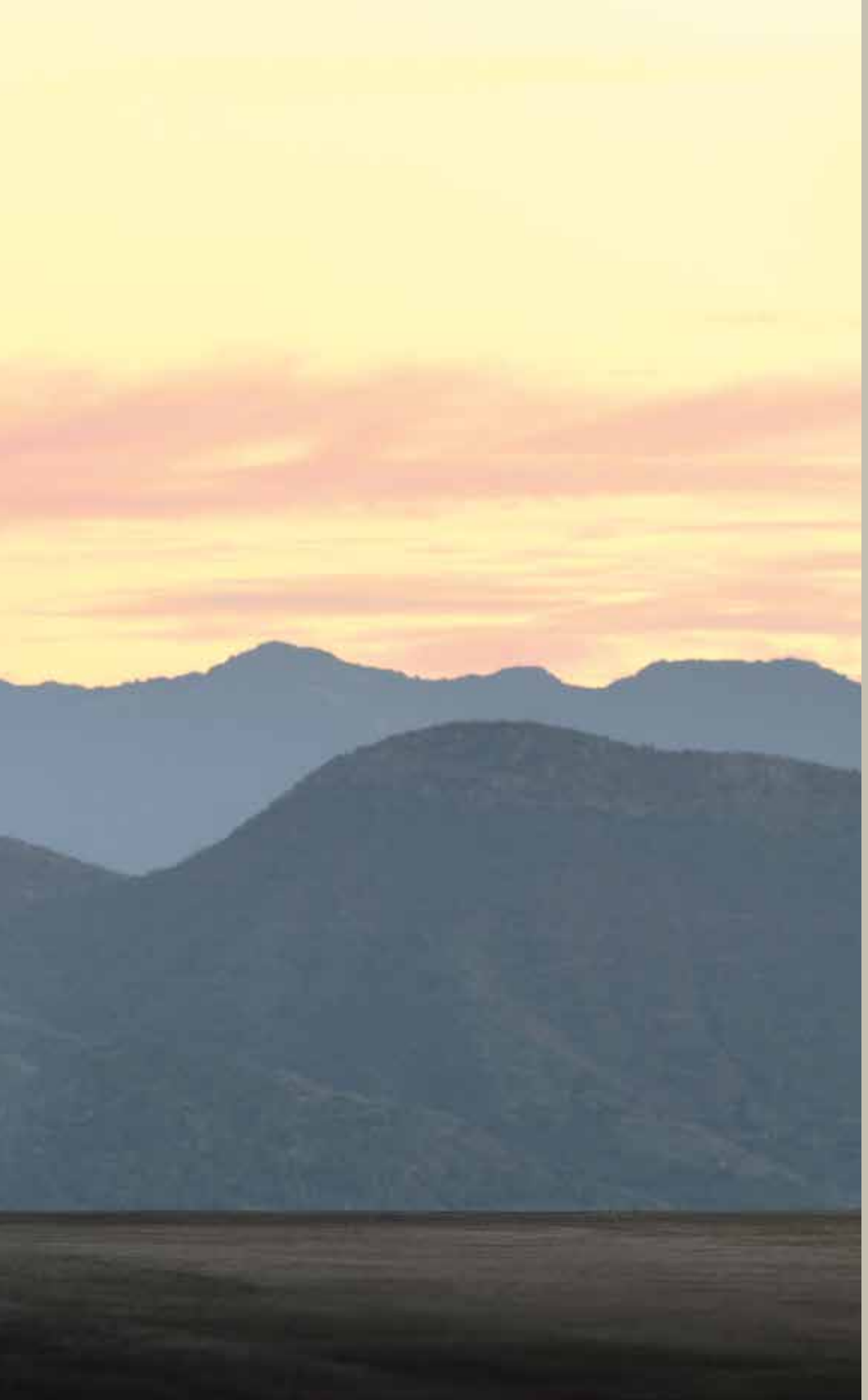

# UNE VISION UNIQUE, UN PLAISIR PARTAGÉ. LA PLUS BELLE VOITURE SPORTIVE À QUATRE PORTES AU MONDE.

Fruit d'une vision unique, créée à partir des matériaux les plus nobles, la Rapide S s'appuie sur un véritable savoir-faire et une technologie de pointe. Elle est le résultat de l'alliance stupéfiante des performances étonnantes d'une voiture de sport et d'un luxe suprême. À la fois agile et raffinée, grisante et confortable, la Rapide S est la plus belle voiture sportive à quatre portes au monde.

SOMMAIRE


6 CONCEPTION ET SAVOIR-FAIRE
12 TECHNOLOGIE
18 PERFORMANCE
28 LA RAPIDE S
48 COULEUR ET HABILLAGE INTÉRIEUR
56 OPTIONS ET ACCESSOIRES
68 Q BY ASTON MARTIN
72 LA VIE ASTON MARTIN ET LA COLLABORATION AVEC VOTRE CONCESSIONNAIRE

# CONCEPTION ET SAVOIR-FAIRE

— *L'élégance sans pareille de la Rapide S est le fruit de l'association d'un design somptueux, de matériaux luxueux et d'un savoir-faire traditionnel.*

# RECHERCHE DE LA PERFECTION DANS LES MOINDRES DÉTAILS.

Beauté, élégance et proportions idéales sont les qualités essentielles que possède toute Aston Martin. La Rapide S rassemble ces qualités tout en mariant harmonieusement le luxe à des courbes sculptées. Sa forme élégante a été perfectionnée au cours d'innombrables heures de travail, au moyen de nombreuses maquettes, pour doter la Rapide S d'une esthétique sculpturale et sobre à laquelle l'homme a visiblement apporté sa touche. Inspirée par nos élégants coupés légendaires à deux places, la Rapide S a été réinventée en quatre portes aux lignes d'une pureté presque magique, à la fois cohérente, empreinte de grâce et d'une personnalité toute Aston Martin.

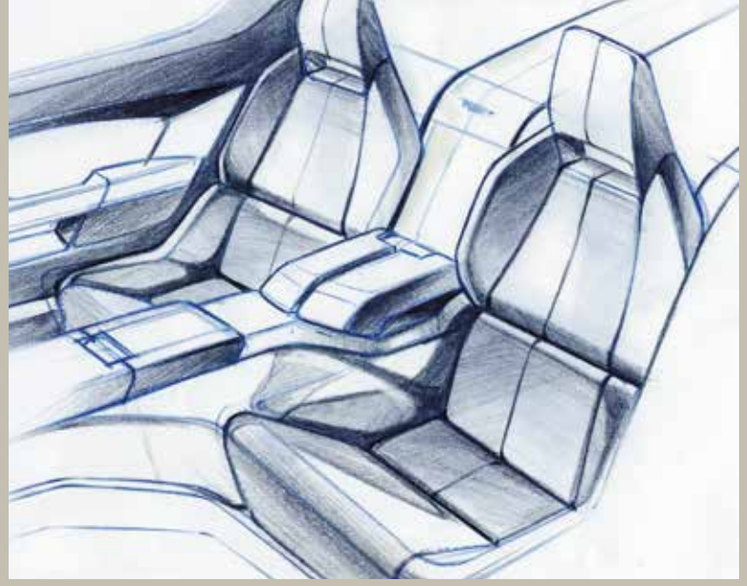

CONCEPTION ET SAVOIR-FAIRE

# CONÇUE PAR DES EXPERTS.

La conception de chaque Aston Martin s'appuie sur les matériaux les plus sophistiqués, un design superbement équilibré et des technologies de pointe, mais le véritable art réside dans la capacité à associer chacune de ces caractéristiques avec habileté et passion. Nos artisans hautement qualifiés font tous preuve d'un dévouement indéfectible pour créer les plus belles voitures au monde, et la Rapide S bénéficie de leur obsession à atteindre la perfection.

Cette obsession transparaît dans de nombreux aspects de la Rapide S. Vous remarquerez certains détails tous les jours, par exemple les coutures complexes qui soulignent les contours de l'habitacle. D'autres, tels que les subtils détails tactiles ou ornementaux, peuvent prendre des semaines ou des mois à se révéler, mais ils ne font qu'ajouter à la satisfaction de leur découverte.

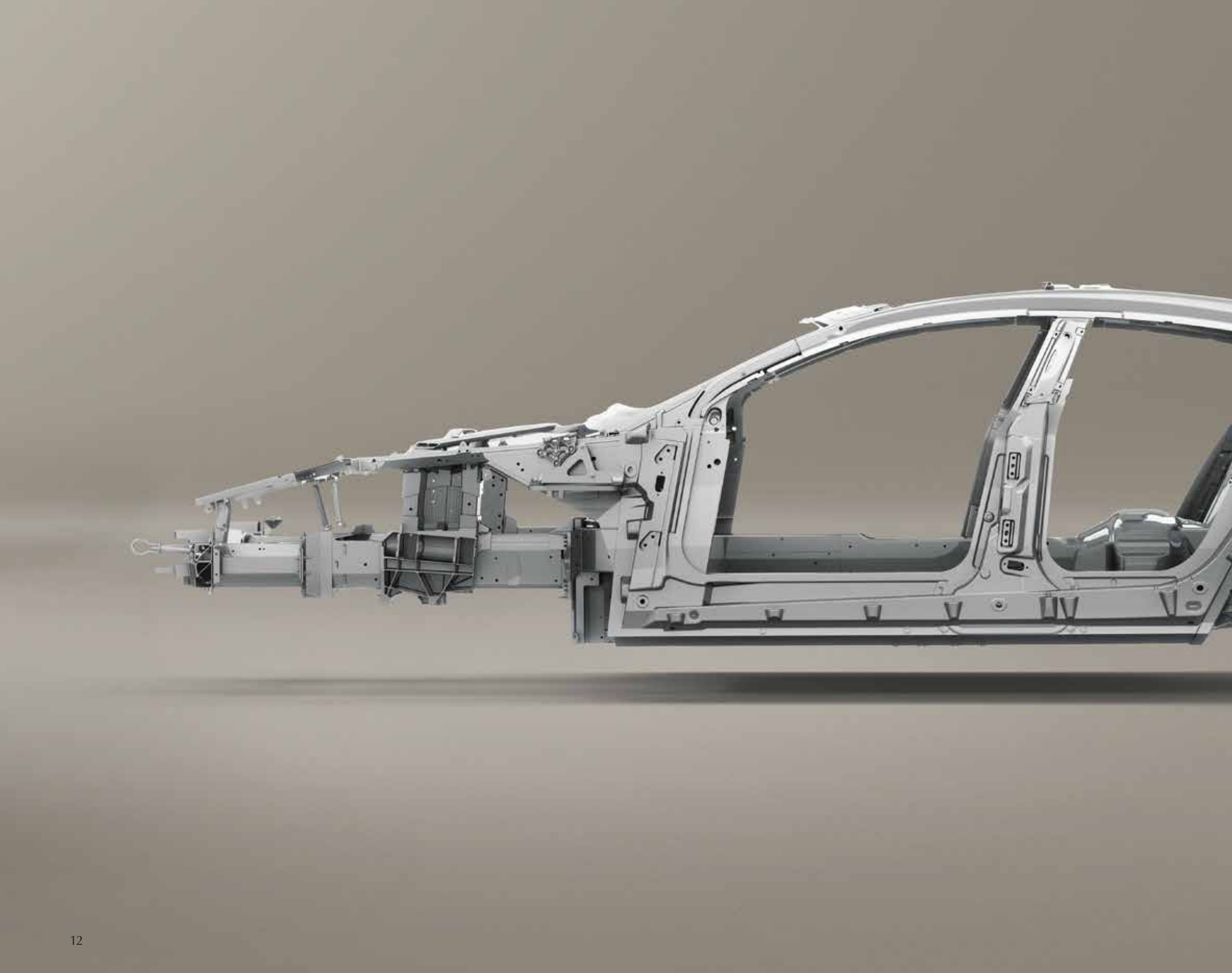

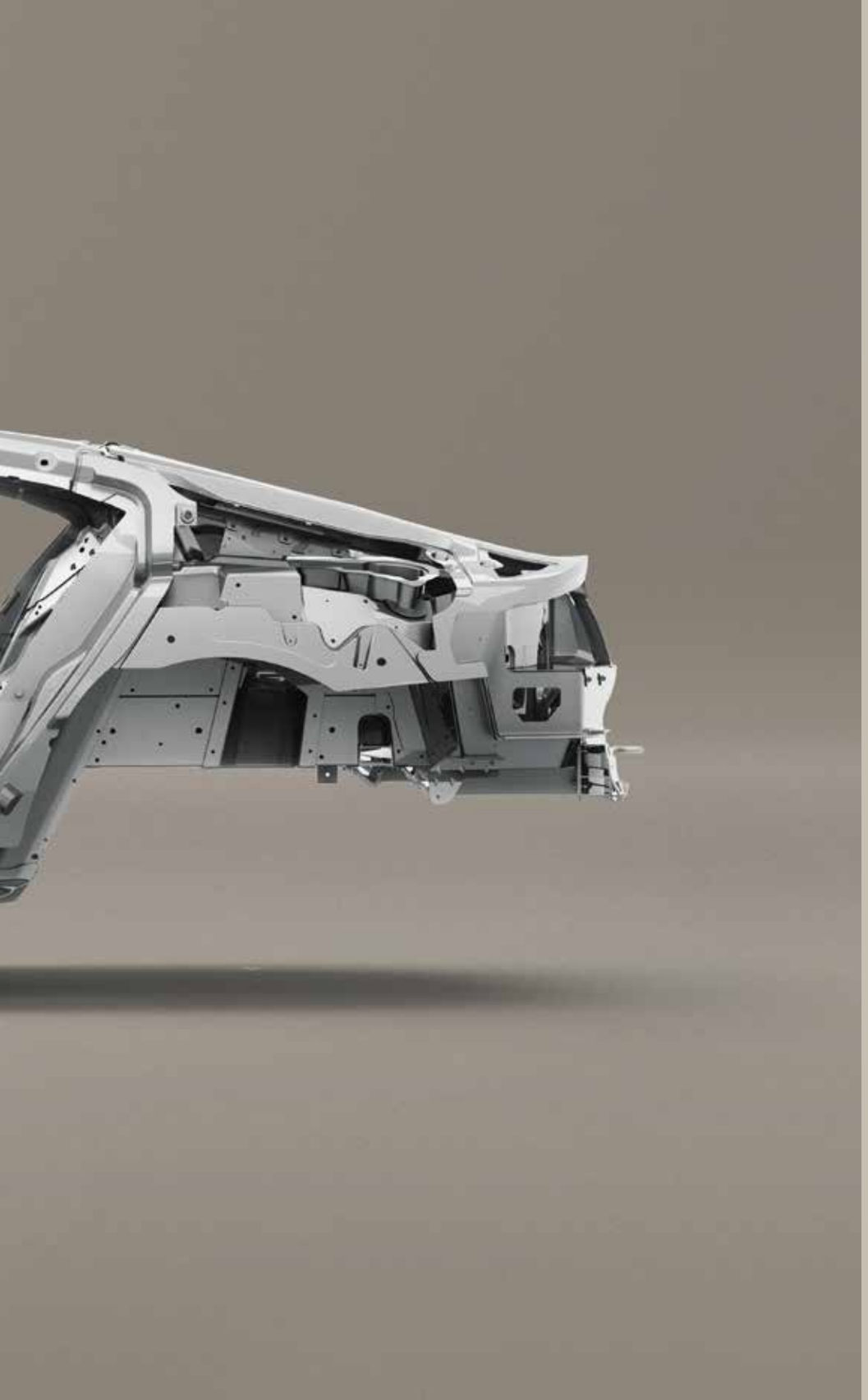

# TECHNOLOGIE

— *Une architecture incroyablement solide et légère, un équilibre naturel et notre emblématique moteur V12 confèrent à la Rapide S une agilité naturelle.*

# ÉQUILIBRE PARFAIT D'UN CŒUR D'ATHLÈTE.

*50,1 %* *49,9 %*

En plaçant le moteur V12 de 6 litres derrière l'axe central des roues avant du véhicule et en intégrant la boîte-pont Touchtronic III 8 rapports à l'arrière, les principales masses sont concentrées sur l'empattement de la Rapide S, pour une répartition du poids quasiment parfaite. Le résultat présente un double avantage: une agilité optimale et une tenue de route constante, qui inspire la confiance sur toutes les routes et par tous les temps.

# LE SON
# DE LA VITESSE.

Rien n'est plus satisfaisant que la réponse et la sonorité d'un moteur V12 de 6 litres à aspiration naturelle. Le rugissement sonore du V12 traduit cette performance spectaculaire, tant au pilote qu'à tous ceux qui ont la chance de la voir et de l'entendre au passage de la voiture. La Rapide S se met en scène, sous votre direction unique, pour le plaisir de beaucoup.

# PERFORMANCE

— *Les performances de la Rapide S sont impeccables. Calme et douce à un moment, elle devient vive et réactive l'instant suivant. La puissance du luxe s'allie à la flamboyante réactivité d'un pur-sang.*

GRAN TURISMO
THE REAL DRIVING SIMULATOR
E.I.STURDZA
STRATEGIC MANAGEMENT LTD
YOKOHAMA
Immun'Âge
BILSTEIN
ZF
VITEC
E.I.STURDZA
YOKOHAMA
Immun'Âge

# REPOUSSER LES LIMITES DU POSSIBLE.

Seules les rigueurs des sports mécaniques d'endurance rendent possibles la précision, la stabilité et la robustesse de la Rapide S. Notre programme de course a repris en 2006 lors des 24 heures du Nürburgring, une course éreintante, avec une V8 Vantage légèrement modifiée, baptisée « Rose ». Rose a battu des douzaines de voitures de course conçues à cet effet pour finir à la 24e place du classement général, connaissant ainsi un début glorieux. Depuis, Aston Martin n'a cessé de se dévouer aux sports mécaniques internationaux, avec plusieurs victoires dans sa catégorie aux 24 heures du Nürburgring et du Mans.

Notre élégante voiture sportive à quatre portes a contribué à ce succès en participant à l'impressionnante course des 24 heures du Nürburgring en 2010. La Rapide de quasi série et immatriculée pour la route s'est lancée dans l'aventure et a couru sans une seule défaillance, un jour et une nuit, pour finir deuxième de sa catégorie et 34e du classement général. La Rapide S est plus rapide, plus sophistiquée, plus réactive et même plus endurante, grâce, en partie, aux enseignements tirés de cette course extraordinaire.

6.0
V12

# UNE FORCE TRANQUILLE, UN RYTHME SAISISSANT.

Le cœur de la Rapide S est un exceptionnel moteur V12 6 litres à quatre arbres à cames en tête. Merveilleusement accessible et incroyablement performant, il incarne à la perfection la double personnalité de la Rapide S. Capable de performances à la fois époustouflantes et maîtrisées, ce moteur inépuisable offre une puissance étincelante de 560 CV (552 BHP) et un couple de 630 Nm.

Contrôlée par un système de gestion du moteur Bosch hautement sophistiqué allié à la boîte de vitesses automatique souple Touchtronic III à 8 rapports, la Rapide S est magnifiquement performante, réactive et efficace. En diffusant somptueusement sa puissance de façon instantanée, la Rapide S accélère sans effort pour des dépassements énergiques lorsque vous en avez besoin. Et s'il vous faut des chiffres précis, sachez que la Rapide S passe de 0 à 100 km/h en 4,4 secondes et peut atteindre une vitesse incroyable de 327 km/h.

MOTEUR
V12

6,0 LITRES

130 MS
CHANGEMENT DE VITESSES ULTRA RAPIDE

8 RAPPORTS

# DOUZE À LA PUISSANCE HUIT.

La boîte Touchtronic III de pointe à 8 rapports recèle une grande performance. Elle est capable de changer de vitesses en 130 millisecondes pour une réponse sublime, tout en améliorant le raffinement et l'économie de carburant. Les huit rapports assurent la pleine réalisation des qualités intrinsèques du moteur V12 de 6 litres. Les rapports raccourcis offrent une puissante accélération, tandis que les 7e et 8e rapports rallongés réduisent le régime pour un moteur presque silencieux en vitesse de croisière.

La boîte Touchtronic III est dotée de quatre modes de conduite: Drive, Drive-Sport, Pallettes et Palettes-Sport. Elle est également équipée de la fonction de reconnaissance adaptative du style de conduite (ADR, Adaptive Drive Recognition) qui lui permet de s'adapter intelligemment aux commandes et au style de conduite de son pilote. Il en résulte une expérience de conduite totalement intuitive et un très haut rendement.

La configuration du moteur à l'avant avec la boîte-pont Touchtronic assure un équilibre impeccable et une dynamique progressive.

Le tube de couple entre le moteur et la boîte Touchtronic III transmet un minimum de bruit vers l'intérieur, pour un raffinement ultime.

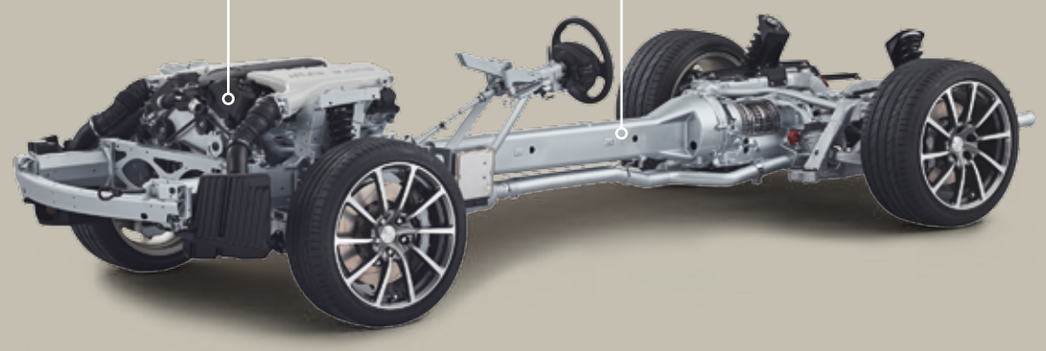

*Puissance de pointe*
560 CV

*Couple*
630 Nm

*0-100 km/h*
4,4 SECONDES

# ALLURE NATURELLE, CONTRÔLE ULTIME.

Ce n'est pas tant l'allure incontestée de la Rapide S qui la rend si impressionnante, mais bien sa façon de la déployer. Conçus pour exploiter pleinement et compléter idéalement les énormes réserves de performances accessibles, les systèmes de suspension et de freinage évolués de la Rapide S sont des modèles de contrôle, de puissance et de précision.

En conduite solo, vous apprécierez la façon dont le système ADS (Adaptive Damping System) assure une tenue de route digne d'une vraie voiture de sport, avant de passer sans effort au rôle d'une voiture de luxe raffinée lorsque le confort est la priorité.

Les grands disques de freins avant de 400 mm de diamètre assurent une puissance d'arrêt progressive exceptionnelle et une excellente résistance aux effets de perte d'efficacité des freins. Un système de contrôle dynamique de la stabilité à trois niveaux travaille de concert avec la boîte de vitesses, pour une sensation parfaitement rassurante. Les roues en alliage forgé ultra léger en option réduisent les masses non suspendues et en rotation pour améliorer davantage la qualité de conduite et la réponse de la direction.

# LA RAPIDE S

*— La quiétude du raffinement pur, le plaisir du luxe absolu, l'incarnation de l'artisanat.*

1 AML

# QUATRE PORTES. QUATRE PLACES. PROFITEZ DU LUXE D'ASTON MARTIN

La forme pleine de style exprime l'agilité, une performance grisante et une classe sans compromis, mais la Rapide S allie à cette forme un fond riche de substance. Grâce à ses quatre portes en ailes de cygne qui s'articulent vers le haut et l'extérieur pour un espace optimal d'entrée et de sortie, quatre passagers peuvent confortablement prendre place dans l'habitacle avec aisance.

À l'avant, les sièges à réglages multiples soutiennent entièrement le conducteur et son passager, tandis qu'à l'arrière, la garniture de pavillon intelligemment sculptée et les dossiers des sièges avant confèrent au compartiment passager superbement conçu un espace maximal sous pavillon et au niveau des jambes. La Rapide S est une voiture à partager.

# FUSION DE LA FONCTION ET DE LA FORME.

Assertive, confiante, audacieuse et néanmoins parfaitement proportionnée, la Rapide S affirme une pureté d'intention qui en ferait presque oublier ses phénoménales capacités. Cette force de caractère se retrouve dans tous les détails qui définissent la Rapide S, comme la calandre en aluminium au style distinctif et les ouïes latérales allongées qui laissent présager de sa grande puissance.

À l'arrière, le hayon présente un becquet affirmé, remontant, qui crée un profil dynamique et augmente la stabilité aérodynamique à grande vitesse. Plus bas, un diffuseur aérodynamique a été intégré à la jupe arrière, pour mieux diriger l'écoulement d'air sous le soubassement de la carrosserie et pour refléter le caractère audacieux et résolument sportif de l'avant.

# PLONGEZ DANS UN NOUVEAU MONDE D'OPULENCE.

Si la vue d'une Rapide S réjouit immédiatement, se glisser à l'intérieur revient à se laisser envelopper dans un espace d'une tranquillité extraordinaire. Des courbes élégantes de la nouvelle console centrale en cascade à l'espace de rangement arrière parfaitement proportionné, le style éblouissant marie les matières authentiques avec un tel naturel qu'un simple effleurement suffit à créer le calme et la sérénité. Instantanément, les passagers et le conducteur se détendent. Bienvenue dans votre Rapide S.

# CONFORT DES PASSAGERS. PLAISIR DU PILOTE.

Une des qualités vraiment exclusives de la Rapide S est l'attention qu'elle porte aux besoins de ses passagers, sans jamais oublier qu'une Aston Martin est une voiture pour le pilote. L'alignement idéal des sièges, du volant et des pédales et la vue envoûtante sur ce long capot aux courbes gracieuses créent un environnement de conduite qui ne cède rien à nos modèles plus spécialisés Sport, GT et Super GT.

Les lignes claires, les sensations tactiles et l'impression de faire corps avec la voiture sont omniprésentes. Dès lors que vous vous glissez derrière le volant, vous vous sentez en symbiose totale avec la voiture. Apportant délicatesse et satisfaction, son ergonomie intuitive, sa visibilité parfaite et ses matériaux tactiles comme les boutons de commande en verre complètent une expérience de conduite totalement immersive.

# UN SUPERBE SAVOIR-FAIRE. UN CONFORT SUPRÊME.

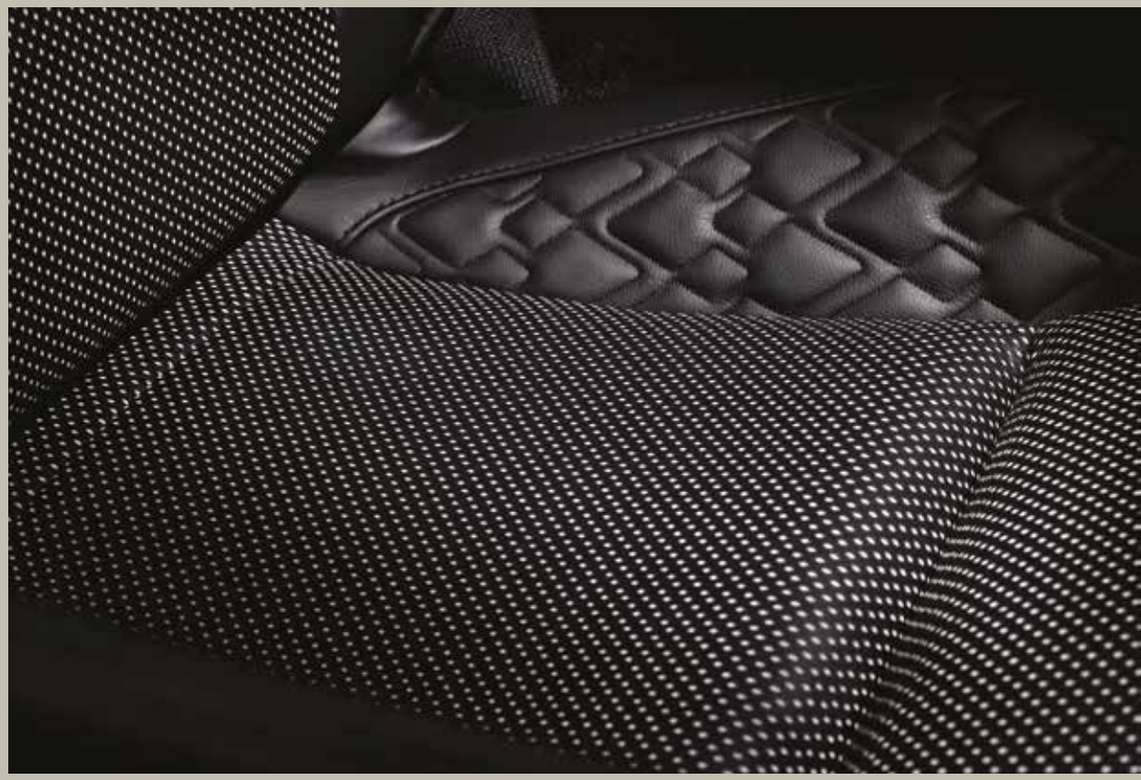

Au fil de son histoire prestigieuse, Aston Martin s'est distinguée par l'exécution remarquable de l'intérieur somptueux de ses créations, et la Rapide S n'y fait pas exception. Les cuirs les plus fins, les bois les plus variés et des matières luxueuses sont travaillés à la main avec passion et une précision absolue.

Avec une multitude de combinaisons d'habillages intérieurs à votre portée, l'habitacle extraordinaire de votre voiture peut refléter une myriade d'humeurs et de sensations. Fruit de votre imagination, il est réalisé par des artisans héritiers d'une longue tradition d'un savoir-faire sans pareil.

# UNE HARMONIE DE STYLES ET DE FONCTIONNALITÉS.

TABLEAU DE COMMANDE PRINCIPAL
Le cadran saillant et convivial vous permet d'accéder aisément à toutes les fonctions du menu principal.

VOLUME
Désormais plus facilement accessible, un appui court permet de couper le son du système, tandis qu'un appui long abaisse l'écran.

SOURCE
Vous permet de passer facilement d'un média à l'autre en appuyant sur un bouton.

RADIO
Désormais numérique (DAB) et avec bouquet SIRIUS.

Des commandes intuitives complètent parfaitement l'impressionnante dynamique de conduite de la Rapide S. L'élégant nouveau tableau de bord en cascade a été conçu intelligemment pour intégrer les toutes dernières technologies. Les interrupteurs capacitifs incluent une rétroaction haptique subtile mais néanmoins informative pour valider les demandes, tandis que l'écran rétractable à haute résolution offre davantage de clarté, pour une sensation renforcée de qualité sans égale.

Cette pièce au design audacieux est le cœur d'un magnifique habitacle. Personnalisable, elle est disponible dans plusieurs matériaux. Tous les goûts peuvent être reflétés, d'un chaleureux et luxueux placage en bois à la subtilité et à la douceur de la finition Piano Black. La précision de la finition Iridium, la complexité de la finition Satin Cuprum en fibre de carbone ou la finition Piano Ice Mocha plus individuelle et plus légère s'accordent naturellement à l'extraordinaire Rapide S.

ENGINE
START
N
R
P
PHONE
NAV
SOURCE
MENU
RADIO
AUTO
MAX
A/C

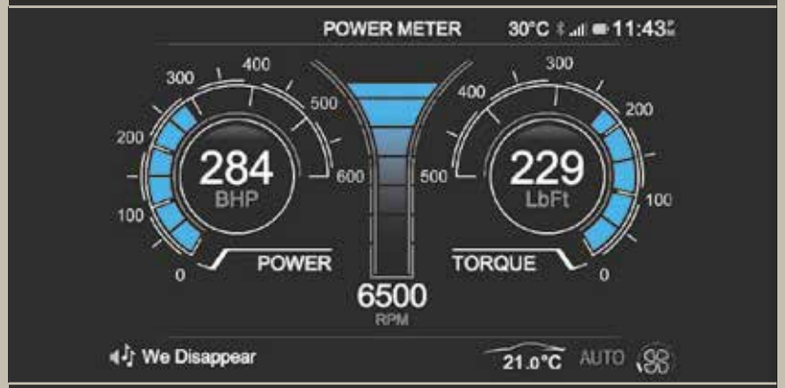


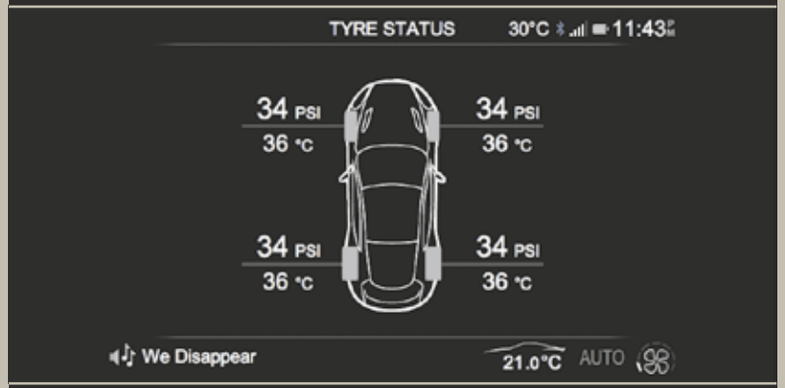




# AMi II, LA SOLUTION D'INFO-DIVERTISSEMENT COMPLÈTE.

Le nouveau système d'info-divertissement AMi II est le centre de contrôle de la Rapide S. Logé dans le magnifique nouveau tableau de bord, l'AMi II intègre en toute fluidité le système audio, le kit mains libres et les technologies d'indication d'état du véhicule qu'il place à portée de main pour vous permettre d'exploiter au maximum les fonctions offertes par la Rapide S.

Au cœur de l'AMi II se trouve un système de menu intuitif qui contrôle tous les éléments, de la navigation par satellite et de la connectivité Bluetooth® aux informations sur la puissance et le couple en temps réel, affichées sur l'écran haute résolution de 6,5 pouces. Compatible avec les systèmes d'exploitation Android et iOS, l'AMi II vous permet même d'écouter les messages texte entrants tout en conduisant sereinement vers votre destination. Élégant, simple à utiliser et équipé de technologies de pointe, l'AMi II est conçu pour améliorer l'environnement intégré lorsque vous êtes au volant de la Rapide S.

# LES MEILLEURES PLACES DE LA MAISON.

Le système multimédia pour sièges arrière en option permet aux passagers de profiter pleinement du voyage. Il est équipé d'écrans individuels fixés derrière les appuie-tête des sièges avant, alimentés par le lecteur de DVD à 6 disques intégré ou le système audio extrêmement performant. Des casques sans fil et une télécommande optimisent le confort et le plaisir du spectacle. De délicats éléments tels que l'affichage de la pochette de l'album vous donnent encore plus la sensation de vous trouver dans un espace défini par vos propres goûts, et d'être entouré par vos propres choix. Voilà un autre détail créant une sensation unique de luxe, sur mesure.

# MUSIQUE ET ÉMOTION.

La Rapide S offre une expérience de conduite totalement immersive. Néanmoins, lorsque vous souhaitez tout simplement vous détendre et parcourir de longues distances sans effort, le système audio Premium ou le système Bang & Olufsen en option offrent un son d'une incroyable clarté et d'une vibrante énergie.

Avec ses 12 haut-parleurs et ses 600 watts de puissance de précision, le système audio Premium est conçu sur mesure pour offrir un son de qualité exceptionnelle dans tout l'habitacle. Chaque haut-parleur est logé dans sa propre enceinte pour diffuser un son clair, et offre toutes les nuances au conducteur comme aux passagers.

Avec le système Bang & Olufsen en option, l'expérience audio atteint des niveaux sans précédent. Grâce à son amplification de 1 000 watts et 15 haut-parleurs parfaitement positionnés, il diffuse un son clair et naturel  pour une écoute sensationnelle. La Technologie Acoustic Lens brevetée permet de diffuser le son haute fréquence à 180 degrés à l'horizontale pour une sensation accrue d'espace, donnant vie à la musique comme jamais auparavant.

BANG & OLUFSEN

# COULEUR ET HABILLAGE INTÉRIEUR

— *Saisissez les nombreux états d'esprit et émotions de la Rapide S grâce à la vaste palette de teintes et de matériaux disponibles pour créer votre propre vision de l'élégance dynamique.*

# PALETTE DE COULEURS EXTÉRIEURES
## COULEURS DE PEINTURE

### PRIMAIRE

Jet Black

Midnight Blue

Silver Fox

Meteorite Silver

China Grey

Affirmée, discrète et élégante, la palette Primaire se décline des couleurs unies aux teintes métalliques.

### CONTEMPORAINE

Stratus White

Silver Blonde

Mariana Blue

Appletree Green

Selene Bronze

Onyx Black

Tungsten Silver

Marron Black

Madagascar Orange

Mako Blue

Cinnabar Orange

Volcano Red

Technologie et tendances s'allient pour créer des effets visuels subtils qui attirent l'œil.

Effets perlés, peintures métallisées et Xyrallic brillantes, audacieuses et pleines de style fusionnent pour créer une palette éblouissante.

La silhouette typée de la Rapide S n'est que le début de ce qui deviendra votre propre version de la plus belle voiture de sport quatre portes au monde. Élégance discrète ou charme débridé, réinventez la Rapide S telle que vous la rêvez. Nos options de couleurs de carrosserie se déclinent en trois catégories : Primaire, Contemporaine et Couleurs spéciales.

Hardly Green

Hammerhead Silver

Cobalt Blue

Arizona Bronze

Sea Storm

Concours Blue

Lightning Silver

Quantum Silver

Ocellus Teal

Divine Red

## COULEURS SPÉCIALES

Sunburst Yellow

Skyfall Silver

Diavolo Red

Ultramarine Black

Kopi Bronze

Morning Frost White

Yellow Tang

Une palette personnelle de technologies spécialisées, parmi lesquelles les vrais effets perlés, les triples couches, les pigments ChromaFlair, les peintures Xyrallic et les couches transparentes teintées. L'impact de chaque technologie repousse les limites des ateliers de peinture, pour créer des carrosseries époustouflantes.

# PALETTE DE COULEURS INTÉRIEURES

## COULEUR DU TABLEAU DE BORD ET HABILLAGE INTÉRIEUR

La forme architecturale audacieuse du nouveau tableau de bord en cascade attire le regard. Disponible dans plusieurs matériaux tactiles de qualité impeccable, il peut être adapté pour refléter un dynamisme exaltant ou les valeurs classiques de l'artisanat. Le luxe prend de nombreuses formes, et la Rapide S est une toile blanche sur laquelle vous pouvez créer votre propre environnement idéal.

### PLACAGES DU TABLEAU DE BORD

Piano Black (de série)

Fibre de carbone cuivre satiné

Iridium

Piano Ice Mocha

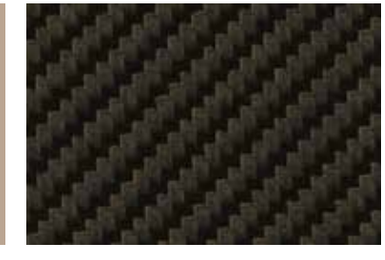

Sergé fibre de carbone

Noyer

Acajou

# PALETTE DE COULEURS INTÉRIEURES
## PACKS D'HABILLAGE EN OPTION

Complétant notre gamme de matériaux tactiles pour le nouveau tableau de bord stylé, plusieurs packs d'habillage peuvent être appliqués à six éléments de l'habitacle. Disponibles en finitions Iridium (de série), Piano Black et Piano Ice Mocha, ils augmentent davantage la sensation de luxe méticuleux.

## PACKS D'HABILLAGE EN OPTION

Pack d'habillage intérieur Piano Black en option

Iridium (de série)

Piano Black

Piano Ice Mocha

1. Console centrale inférieure
2. Encadrements de bouches d'air
3. Poignées de portes
4. Anneau d'airbag du volant de direction
5. Boîte de vitesses robotisée
6. Grilles de haut-parleurs B&O

# PALETTE DE COULEURS INTÉRIEURES
## CUIR

Aston Martin est connue pour ses compétences artisanales en matière de cuir. L'habillage de chaque Rapide S respecte des normes exigeantes, utilise le cuir Bridge of Weir le plus noble, et fait appel à des méthodes qui ont évolué au fil de dizaines d'années d'expérience.

Chaque couleur fait vibrer l'habitacle de la Rapide S. Les coutures contrastées et la multitude de combinaisons de couleurs vous permettent de créer votre propre vision personnelle.

## PRIMAIRE

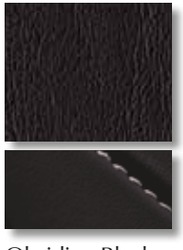
Obsidian Black

Lords Red

Sandstorm

**Disponibles en cuir Strathmore**

Ces nuances classiques sont intrinsèquement liées au riche héritage d'Aston Martin. Le cuir Strathmore en relief est disponible de série et offre une cohérence absolue. Les couleurs de la gamme Primaire sont également disponibles en cuir Caithness pour les personnes souhaitant opter pour la gamme supérieure.

## CONTEMPORAINE

Aurora Blue

Vivid Red

Royal Mint

Madagascar Orange

Kestrel Tan

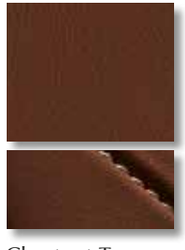
Chestnut Tan

Fandango Pink

Black Damson

Ivory

Spectral Blue

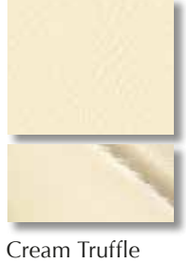
Cream Truffle

Winter Wheat

Argento Grey

Californian Poppy

Electron Yellow

Dark Mocha

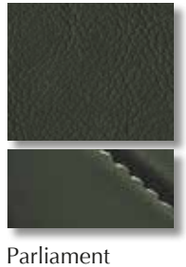
Parliament Green

Spicy Red

**Disponibles en cuir Caithness**

Tranquille et discrète, audacieuse et excitante, profonde et opulente, la palette Contemporaine inclut un vaste éventail de couleurs pour répondre à tous les goûts. Un procédé de séchage au tambour donne au cuir Caithness une finition douce naturelle et agréable au toucher.

Optez pour le cuir Caithness pour donner à l'habitacle une ambiance luxueuse quelle que soit la couleur choisie.

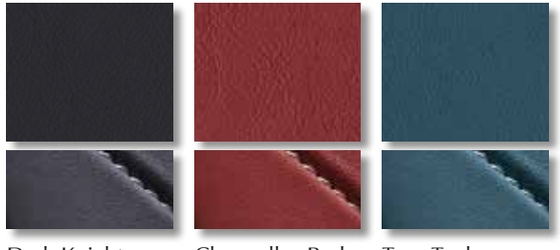

Dark Knight | Chancellor Red | True Teal

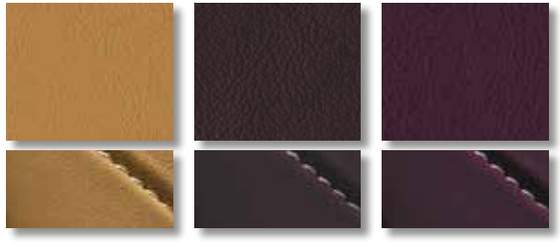

Sahara Tan | Bitter Chocolate | Deep Purple

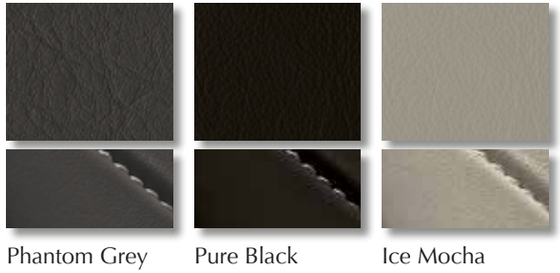

Phantom Grey | Pure Black | Ice Mocha

Bridge of Weir®
FINE SCOTTISH LEATHER

Bridge of Weir est à la pointe de l'innovation et de la qualité depuis 1905. Chaque fois que les secteurs de l'automobile, des meubles classiques et du voyage de luxe ont connu des avancées, leur cuir a joué un rôle en étant présent dans des icônes aussi diverses que la Ford Modèle T et le Concorde.

Seules les peaux les plus raffinées provenant des meilleures espèces sont utilisées. La même eau pure que celle utilisée pour l'artisanat traditionnel et la distillation des whiskies au malt les plus renommés crée une alchimie unique conduisant au plus raffiné des cuirs écossais.

## COULEURS SPÉCIALES

Chancellor Red (Balmoral) | Bronze Metallic (Caithness)

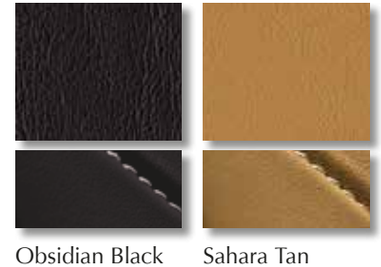

Obsidian Black (Balmoral) | Sahara Tan (Balmoral)

**Disponibles en cuir Balmoral**

Conçue à partir de peaux soigneusement sélectionnées parmi les 10 % de peaux brutes de qualité supérieure qui sont ensuite malaxées et montées à la main pour une sensation incroyablement douce et lisse, la finition Balmoral est incomparable. Pour un luxe ultime, nous proposons des cuirs semi-anilines de qualité supérieure.

Le nouveau cuir Bronze Metallic inclut un effet métallisé spécial appliqué sur la couche supérieure du cuir, pour un rendu unique, incomparable à celui des autres cuirs de la gamme Aston Martin.

# PALETTE DE COULEURS INTÉRIEURES
## ALCANTARA®, MOQUETTE ET CEINTURES DE SÉCURITÉ

### ALCANTARA® – PRIMAIRE

Cirrus Grey

Ivory

Tailor's Grey

### ALCANTARA® – CONTEMPORAINE

Arctic Blue

Bitter Chocolate

Blue Haze

Chancellor Red

Light Tan

Ice Mocha

Obsidian Black

Grey Blend

Pure Black

Moon Shadow

L'Alcantara® est une matière semblable à la suédine incarnant l'équilibre parfait entre technologie et tradition. Produit italien par excellence, il est durable et agréable au toucher, résiste aux taches et procure une sensation de luxe.

### FINITIONS SPÉCIALES

Perforation losange

Perforation Duotone Red

Perforation Duotone White

Matelassage Vertex

Faits main selon vos exigences précises, les sièges de la Rapide S peuvent être réalisés dans plusieurs combinaisons de finitions Duotone ou cuir matelassé, de broderies méticuleuses et d'inserts de sièges contrastants.

Choisissez le spectaculaire cuir perforé Duotone, la finition cuir matelassé opulente ou la finition Alcantara® pour la pente élégante du pavillon.

Tout ce que vous voyez et touchez dans la Rapide S peut être habillé pour refléter vos goûts. Pour compléter et améliorer votre sélection de matières, couleurs et broderies pour les sièges, nous proposons un large éventail d'options pour les pavillons, la moquette et les ceintures de sécurité. Cette approche globale permet à chaque propriétaire de Rapide S de définir son espace jusqu'au moindre détail.

## MOQUETTE – PRIMAIRE

Obsidian Black

Black Cherry

Sandstorm

## MOQUETTE – CONTEMPORAINE

Bitter Chocolate

Blue Haze

Phantom Grey

Caspian Blue

Ice Mocha

Sahara Tan

Chancellor Red

Parliament Green

## CEINTURES DE SÉCURITÉ

Warm Charcoal

Flint

# OPTIONS ET ACCESSOIRES

*— Complétez votre Rapide S avec notre gamme d'options distinctives et merveilleusement exécutées pour lui apporter cette touche finale de sophistication et d'élégance personnelle.*

# ÉQUIPEMENTS EN OPTION – EXTÉRIEUR

## CARBONE

Affirmez le caractère sportif de votre Rapide S par les détails apparents en fibre de carbone du pack Carbon-Fibre, avec prise d'air avant, diffuseur arrière, coques de rétroviseurs et inserts de feux arrière bordés de noir.

1 Prise d'air avant en fibre de carbone

2 Coques de rétroviseurs en fibre de carbone

3 Diffuseur arrière en fibre de carbone

## SORTIES D'ÉCHAPPEMENT

Forme et fonction s'allient merveilleusement, avec des sorties d'échappement Black Zircotec. Reflétant la puissante esthétique des rehauts en fibre de carbone et des revêtements céramiques pour une performance et une longévité exceptionnelles, la finition Black Zircotec est une option de choix.

# ÉQUIPEMENTS EN OPTION – EXTÉRIEUR

## ROUES

1 Jantes 20 pouces à 10 branches directionnelles en alliage forgé, peintes couleur Satin Champagne avec finition tournée au diamant

2 Jantes 20 pouces à 10 branches directionnelles en alliage forgé, peintes couleur Graphite avec finition tournée au diamant

3 Jantes 20 pouces multibranches en alliage, peintes couleur Silver avec finition tournée au diamant (monté de série)

4 Jantes 20 pouces à 10 branches en alliage, peintes couleur Silver avec finition tournée au diamant

5 Jantes 20 pouces à 10 branches en alliage, peintes couleur Gloss Black avec finition tournée au diamant

6 Jantes 20 pouces multibranches en alliage, peintes en noir avec finition tournée au diamant

## ÉTRIERS DE FREINS

Les étriers de freins monobloc stylés possèdent une finition noire anodisée discrète de série. D'audacieuses finitions de couleurs grise, rouge, jaune, argent et noir sont proposées en option pour ajouter une certaine fébrilité ou simplement accentuer la puissante technologie qu'elles représentent.

# ÉQUIPEMENTS EN OPTION – INTÉRIEUR

## SIÈGES ARRIÈRE RABATTABLES

La Rapide S est aussi polyvalente que stylée et peut être appréciée en toute circonstance. Accessible par un grand hayon, le compartiment à bagages large et plat est suffisamment généreux pour accueillir les objets du quotidien ou les bagages pour une courte escapade.

Si toutefois vous avez besoin de place pour transporter des objets volumineux, ou que vous partez pour un long trajet, les sièges arrière rabattables en option triplent le volume disponible pour les bagages. Une fois les sièges rabattus, l'espace de chargement permet de ranger le matériel de sport encombrant comme des sacs de golf ou des paires de skis.

# ÉQUIPEMENTS EN OPTION – INTÉRIEUR

## SYSTÈME AUDIO BANG & OLUFSEN

Géométrie de la technologie Acoustic Lens brevetée

Haut-parleur d'aigus haute fréquence

Boîtier Acoustic Lens à mécanisme mobile

Isolateurs en caoutchouc évitant la transmission des vibrations

Enceinte acoustique fermée

L'usage spécialisé d'enceintes fermées renforce considérablement la clarté de la reproduction sonore et améliore la discrétion à l'intérieur de la voiture, en réduisant le niveau de son transmis à l'extérieur.

Pour un plaisir d'écoute absolu, Bang & Olufsen a développé un système audio d'une clarté, d'une sonorité et d'une puissance remarquables. Ses 15 haut-parleurs et ses 1000 watts d'amplification donnent à chaque passager l'impression d'être immergé dans un studio d'enregistrement. Le système utilise des capteurs placés au niveau des ceintures de sécurité pour déterminer le nombre d'occupants et diffuse subtilement le son de façon à ce que chaque passager profite de performances optimales.

Ce système extrêmement sophistiqué a été habilement mis au point par les ingénieurs du son de Bang & Olufsen. L'équilibrage des 2000 paramètres ajustables assure une écoute parfaite. Le son est reproduit de façon totalement dynamique pour refléter l'évolution constante de la vitesse et des conditions routières. Déterminés par des algorithmes utilisant plusieurs capteurs du véhicule, les réglages imperceptibles de l'égalisation sont configurés de façon à offrir une expérience d'écoute homogène et totalement immersive.

# ÉQUIPEMENTS EN OPTION – INTÉRIEUR

## ÉQUIPEMENTS EN OPTION – INTÉRIEUR

1

2

3

Les haut-parleurs Bang & Olufsen et les pédales de couleur noire ajoutent une note de luxe classique, tandis que le volant coordonné à l'intérieur cuir s'harmonise à votre habitacle personnalisé.

1 Haut-parleurs B&O en noir (disponible uniquement avec le système audio BeoSound de B&O)

2 Pédales noires

3 Volant coordonné

## INSERTS DE PORTES

Des inserts de portes plaqués bois supplémentaires peuvent être rajoutés pour compléter le tableau de bord et le pack d'habillage intérieur sélectionné.

# CARACTÉRISTIQUES

**Carrosserie**

- Quatre portes avec hayon et quatre sièges individuels
- Structure ultra rigide à architecture « VH » en aluminium extrudé soudé à froid
- Panneaux de carrosserie en aluminium et matériaux composites
- Renforts latéraux de portes en aluminium extrudé
- Phares uniques bi-Xénon à feux de gabarit et clignotants à LED intégrés
- Feux arrière et répéteurs latéraux à LED

**Moteur**

- Entièrement en alliage, à quadruple arbre à cames en tête, 48 soupapes, 5 935 cm³, V12
- Moteur en position centrale avant, propulsion arrière
- Système d'échappement en acier inoxydable totalement catalysé avec vannes de dérivation actives
- Taux de compression 11:1
- Puissance maximale 411 kW (560 CV) à 6 650 tr/min
- Couple maximal 630 Nm à 5 500 tr/min
- Accélération 0-100 km/h en 4,4 secondes
- Vitesse de pointe 327 km/h

**Consommation**

Litres/100 km
- Urbaine 19,5
- Extra urbaine 9,1
- Mixte 12,9

**Consommation normalisée (Amérique du Nord seulement)**

- Ville 14 US mpg
- Autoroute 22 US mpg
- Mixte 17 US mpg

**Émissions de $CO_2$**

- 300 g/km

**Transmission**

- Boîtes de vitesses Touchtronic III, 8 rapports, position centrale arrière, commande électronique « shift-by-wire »
- Tube de couple en alliage avec arbre de transmission en fibre de carbone
- Différentiel à glissement limité
- Rapport de pont 2,73:1

**Direction**

- Direction assistée Servotronic à crémaillère, asservie à la vitesse
- 3,0 tours de butée à butée
- Réglage d'inclinaison et de profondeur de la colonne

**Jantes et pneus**

- Jantes 20 pouces multibranches en alliage, peintes couleur Silver, avec finition tournée au diamant
- Pneus avant Bridgestone Potenza 245/40 R20
- Pneus arrière Bridgestone Potenza 295/35 R20

**Suspension**

- Avant : indépendante à double triangulation et géométrie antiplongée, ressorts hélicoïdaux, barre antiroulis et amortisseurs pilotés monotubes
- Arrière : indépendante à double triangulation et géométrie anti-portance et anti-cabrement, ressorts hélicoïdaux, barre antiroulis et amortisseurs pilotés monotubes
- Système ADS (Adaptive Damping System)

**Freins**

- Avant : disques de freins en acier deux alliages, 400 mm de diamètre avec étriers à six pistons
- Arrière : disques de freins en acier deux alliages, 360 mm de diamètre avec étriers à quatre pistons
- Contrôle dynamique de la stabilité (DSC) 3 niveaux
- Antiblocage de frein (ABS)
- Répartiteur électronique de freinage (EBD)
- Assistance au freinage d'urgence (EBA)
- Antipatinage (TC)
- Assistance hydraulique au freinage (HBA)
- Régulation de couple (PTC)
- Frein de stationnement électronique (EPB)
- Finition d'étrier de frein anodisée foncée

**Poids et dimensions**

- Longueur 5 019 mm
- Largeur 1 929 mm hors rétroviseurs ; 2 140 mm avec rétroviseurs
- Hauteur 1 360 mm
- Empattement 2 989 mm
- Capacité en carburant 90,5 litres
- Poids 1 990 kg
- Répartition du poids 51 %/49 % (avant/arrière)

**Spécifications de série – Intérieur**

- Intérieur cuir renforcé
- Habillage de tableau de bord Piano Black
- Pack d'habillage Iridium
- Commandes de tableau de bord en verre
- Rétroviseur intérieur à graduation manuelle d'intensité
- Sièges avant électriques
- Sièges avant et rétroviseurs extérieurs à fonction de mémorisation (trois positions)
- Airbags frontaux à déclenchement différencié pour conducteur et passager avant
- Airbags latéraux avant
- Airbags de tête pour les passagers avant et arrière
- Sièges avant et arrière chauffants
- Lunette arrière chauffante
- Régulation de température automatique avant et arrière
- Affichage OEL (écrans organiques à diodes électroluminescentes)
- Lecteur de carte et éclairage d'ambiance à LED
- Ordinateur de bord
- Régulateur de vitesse
- Rétroviseurs à rabattage électrique
- Détecteurs pour aide au stationnement en marche avant et en marche arrière
- Contrôle de la pression des pneus [1]
- Alarme et immobilisateur
- Ouverture et fermeture des portes et du coffre centralisées à distance
- Système de suivi (Royaume-Uni seulement) [3]

**Multimédia embarqué**

- Système d'info-divertissement (AMi II)
- Système audio Premium de 600 watts comprenant 12 haut-parleurs et un caisson de basse
- Navigation par satellite sur disque dur (HDD) [1,2]
- Écran LCD 6,5 pouces
- Radio numérique [1]
- Radio AM/FM [1]
- Connecteur Apple iPod® et iPhone® intégré (nécessite l'adaptateur allume-cigare fourni par Apple pour compatibilité avec l'iPhone 5) [4]
- Deux connecteurs USB compatibles avec les formats de fichiers audio Waveform Audio Format (WAF), Windows Media Player (WMA) et MPEG (MP3)
- Audio et téléphonie A2DP Bluetooth®
- Fiche d'entrée auxiliaire 3,5 mm

**Équipements en option – Extérieur**

- Autre peinture de finition des étriers de freins : gris, noir, rouge, argent ou jaune
- Jantes 20 pouces multibranches en alliage
  - Peintes en noir avec finition tournée au diamant
- Jantes 20 pouces à 10 branches en alliage
  - Peintes couleur Silver avec finition tournée au diamant
  - Peintes en noir avec finition tournée au diamant
- Jantes 20 pouces à 10 branches directionnelles en alliage forgé
  - Peintes couleur Graphite avec finition tournée au diamant
  - Peintes couleur Satin Champagne avec finition tournée au diamant
- Pack extérieur Carbon-Fibre (prise d'air avant, diffuseur arrière, coques de rétroviseurs, inserts de feux arrière)
- Inserts de feux arrière Magnum Silver
- Sorties d'échappement texturisées Black Zircotec
- Film de protection de la carrosserie

**Équipements en option – Intérieur**

- Habillages de tableau de bord alternatifs : Acajou, Noyer, Sergé fibre de carbone, Fibre de carbone cuivre satiné, Piano Ice Mocha, Iridium
- Pack d'habillage intérieur Piano Black
- Pack d'habillage intérieur Piano Ice Mocha
- Habillage des portes en bois coordonné ou fibre de carbone
- Inserts de portes en cuir perforé
- Broderie sur les appuie-tête : ailes Aston Martin ou logo Rapide S
- Sièges avant et arrière ventilés
- Palettes de changement de vitesses intégralement en fibre de carbone
- Plaques de seuil de porte personnalisées
- Volant de direction coordonné
- Système multimédia à double écran sur dossier de sièges avec chargeur de DVD six disques, entrée auxiliaire, écouteurs sans fil et télécommande
- Sièges arrière rabattables
- Surclassement d'alarme (capteur volumétrique et d'inclinaison)
- Pack fumeurs (cendrier et allume-cigare)
- Deuxième clé en verre
- Système de suivi Aston Martin par Cobra [1,3,5]
- Trousse de premiers secours
- Rétroviseur intérieur électrochrome
- Rétroviseur intérieur électrochrome avec commande d'ouverture de porte de garage [1]
- Système audio BeoSound de Bang & Olufsen de 1 000 watts à technologie ICEpower®
- Parapluie
- Ensemble Tourisme AML

1 Non disponible sur tous les marchés
2 Inclut les informations sur la circulation (TMC) en Europe continentale
3 Conforme aux exigences Thatcham Catégorie 5 du Royaume-Uni. Hors abonnement. De série au Royaume-Uni.
4 iPod et iPhone sont des marques de commerce d'Apple Inc., déposées aux États-Unis
5 Cobra est une marque déposée de Cobra Automotive Technologies SpA.

# ACCESSOIRES

## EXTÉRIEUR

1. Jantes 10 branches à finition polie

Accessoire exclusif Q by Aston Martin, cet ensemble de jantes polies à effet miroir a été réalisé à l'aide de techniques de production des moteurs hautes performances de la Formule 1.

2. Jantes 10 branches à finition noire brillante

Remarquables jantes 20 pouces à finition noire brillante, pour un effet discret supplémentaire.

3. Housses d'intérieur

Sur mesure, entièrement aérées et fabriquées en coton mélangé doux, les housses d'intérieur sont doublées de polaire et portent le logo de la Rapide S.

4. Badges ailes dorées

Accessoire exclusif Q by Aston Martin, ces badges plaqués or 24 carats représentant les fameuses ailes sont fournis dans leur boîtier en cuir noir doublé d'Alcantara® coordonné.

5. Housses d'extérieur ultra résistantes

Housses ultra protectrices renforcées, aérées et résistantes aux intempéries, fabriquées en polyester à revêtement Teflon®, permettant à l'eau de « perler » et de glisser en surface.

6. Pneus hiver

Des tests scientifiques ont prouvé que nos pneus hiver améliorent la traction et le comportement lorsque la température descend en dessous de 7 °C. Avec un second jeu de roues hiver, vous pourrez affronter sereinement les variations météorologiques des saisons difficiles.

# ACCESSOIRES

## INTÉRIEUR

1

3

5

2

4

6

1. Ensembles de bagages

Exclusivement faits main en Angleterre, les ensembles de bagages sont confectionnés en cuir naturel de sellerie, en Nubuck noir, en cuir couleur Cream Truffle et en tissu performance sport noir.

2. Pochettes en cuir pour unités de commande électronique

Étuis en cuir de haute qualité, conçus pour conserver et protéger vos unités de commande électronique en verre. Proposés en une gamme de coloris populaires, avec boîte de présentation coordonnée en option.

3. Sacs de coffre en cuir de sellerie

Fait main par un maître sellier, ce magnifique ensemble est composé de deux sacs à bandoulière et de deux sacs de pique-nique, chacun assorti d'un porte-bouteille amovible.

4. Tapis de sol en cuir de sellerie

Faits main en laine d'agneau anglais de qualité supérieure et bordés de cuir de sellerie fin, ces tapis sont proposés en couleurs Obsidian Black ou Conker Brown.

5. Tapis de sol

Tapis de protection en laine de qualité supérieure, durables et faciles à nettoyer, à bordure en cuir, ornés d'un discret logo Aston Martin brodé. Disponible dans une gamme de couleurs variées.

6. Tapis de coffre

Tapis de coffre haut de gamme avec bords en cuir et motifs d'ailes Aston Martin brodés.

 © Giancarlo Zema

# UNE ASTON MARTIN À VOTRE IMAGE...

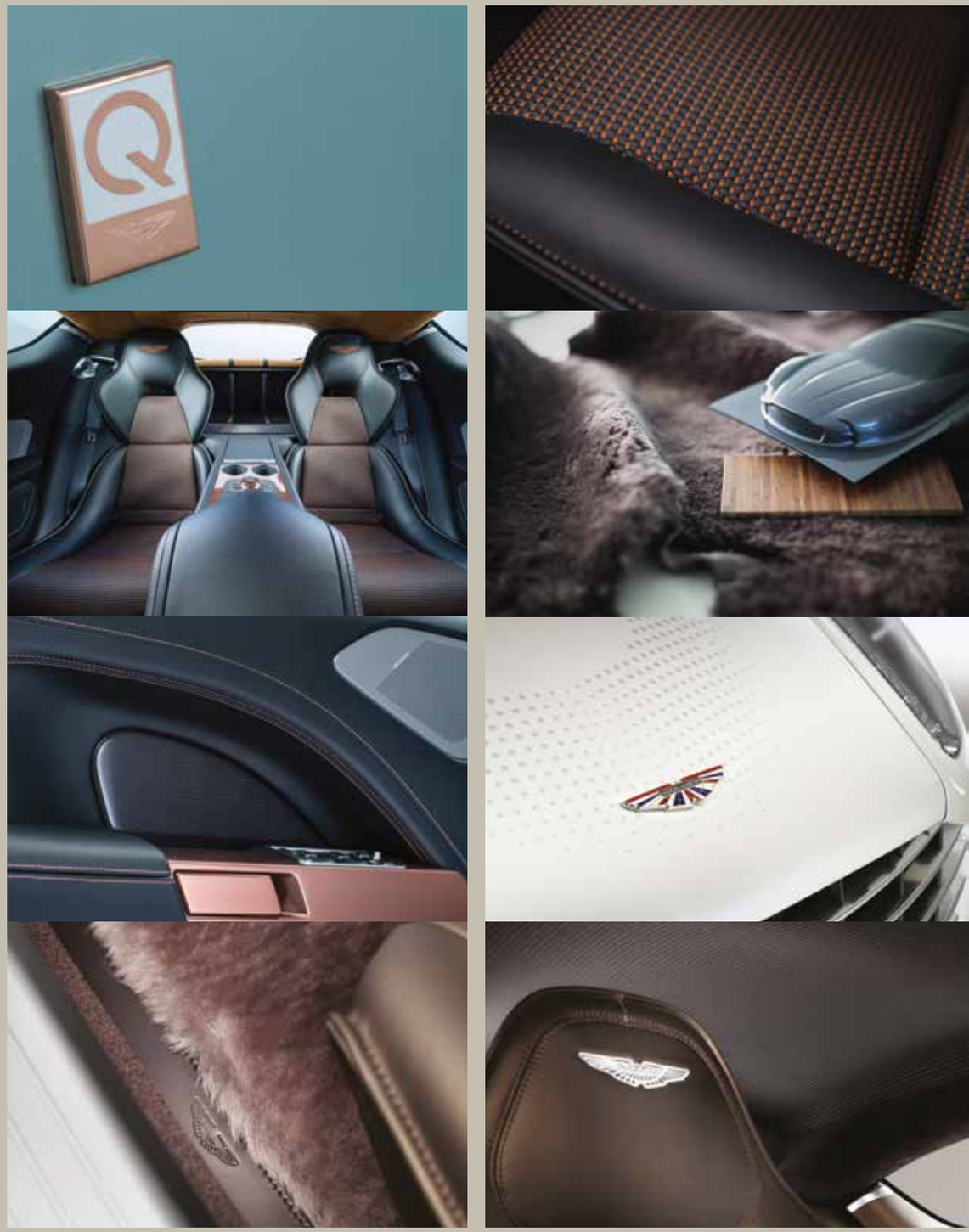

Q BY ASTON MARTIN

Q by Aston Martin est notre service de personnalisation exclusif, pour une Aston Martin à votre image. Q by Aston Martin est une invitation au voyage, un voyage inspiré par le monde de l'art, du design et des méthodes artisanales, par les terres lointaines ou vos endroits favoris, par le caractère d'objets spéciaux, par l'essence même de matières, de couleurs et de textures. Un voyage à l'issue duquel toute cette inspiration se retrouve dans les éléments clés de votre voiture. Q by Aston Martin n'a de limites que celles de votre imagination. Bienvenue dans votre histoire. Bienvenue dans le monde de Q.

Q
BY ASTON MARTIN

# LA VIE ASTON MARTIN ET LA COLLABORATION AVEC VOTRE CONCESSIONNAIRE

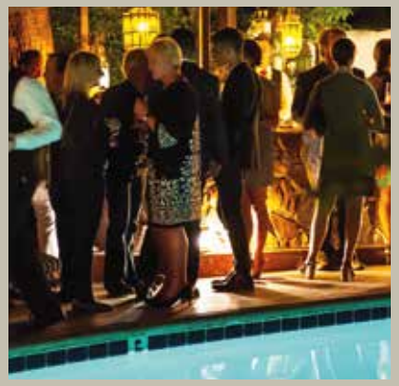

Avec 159 concessionnaires dans 48 pays, Aston Martin a une présence mondiale correspondant à sa réputation de constructeur de voitures de sport parmi les plus emblématiques au monde. Tous nos centres de présentation et d'entretien traduisent l'exclusivité associée à la marque Aston Martin. Chaque centre emploie des commerciaux et des techniciens passionnés et hautement qualifiés. Nos concessionnaires sont tout à votre service et vous accompagnent, depuis le conseil expert pour la commande, y compris une présentation du programme de personnalisation Q by Aston Martin, jusqu'à la tranquillité d'esprit exclusive d'un entretien méticuleux par des spécialistes expérimentés.

Lorsque vous devenez propriétaire d'une Aston Martin, vous rejoignez une famille mondiale de personnes passionnées qui partagent votre état d'esprit, unies par l'attachement au style inimitable et à la classe inhérente qui distinguent nos voitures de sport. Nous partageons cette passion et souhaitons avant tout que vous profitiez du plaisir de conduire votre voiture et de vivre l'expérience Aston Martin. C'est pourquoi nous vous proposons dans le monde entier une gamme exceptionnelle de manifestations et d'évènements centrés sur la conduite d'une Aston Martin. Qu'il s'agisse de ressentir les poussées d'adrénaline d'une conduite à la vitesse limitée seulement par votre audace sur un des plus grands circuits de course du monde, d'apprécier les plaisirs plus calmes de nos circuits de luxe à travers des paysages spectaculaires, ou de découvrir de nouveaux tracés dans la neige et la glace d'une station alpine, vous pouvez être sûr d'une chose : posséder une Aston Martin vous donne accès à un nouvel univers de sensations et d'expériences incomparables.

PERFORMANCE SENSATIONNELLE, RAFFINEMENT SUPRÊME. UNE SPORTIVE SUBLIME À QUATRE PORTES.

# AVIS IMPORTANT

**Illustrations et marques**

Les voitures illustrées dans cette brochure peuvent comporter des options supplémentaires ne figurant pas dans le présent document ou uniquement disponibles moyennant un supplément. La marque Bluetooth et ses logos sont la propriété de Bluetooth SIG Inc et sont utilisés sous licence.

**Mises à jour**

Aston Martin Lagonda Limited cherche en permanence à améliorer les caractéristiques, la conception et la production de ses voitures, et les modifications sont continuelles. Bien que tout ait été mis en œuvre pour assurer la mise à jour de la documentation, cette brochure ne doit pas être considérée comme un guide infaillible des produits, options, accessoires ou caractéristiques en vigueur, et ne constitue en aucun cas une offre de vente d'une voiture, d'un produit, d'une option, d'accessoires ou de services spécifiques, ni d'une combinaison de ces éléments.

Cette brochure n'est qu'une présentation des types de produits et de services Aston Martin pouvant être mis à disposition à un moment ou un autre. Le contenu de cette brochure représente l'activité d'Aston Martin Lagonda Limited dans son ensemble. Le texte et les photos peuvent faire référence à des modèles, caractéristiques, options, accessoires ou services non disponibles à la vente dans certains pays, remplacés par d'autres, ou qui ne sont plus disponibles.

**Résultats de performances**

Les résultats de performances, les chiffres relatifs à la consommation de carburant et les renseignements sur les émissions de CO2 figurant dans cette brochure ont été obtenus dans des conditions d'essais contrôlés (conformément aux réglementations en vigueur) et peuvent varier en fonction des caractéristiques du véhicule, de l'état de la route et de l'environnement, ainsi que du style de conduite. Le choix des pneus peut aussi avoir une influence sur les résultats de performances, la consommation, les émissions de CO2, le confort et la tenue de route.

Les valeurs indiquées ne doivent être utilisées que pour comparaison sans jamais tenter de les vérifier sur la voie publique. Aucune garantie explicite ni implicite n'est assurée concernant les résultats de performances, consommations de carburant ou émissions de CO2. Aston Martin Lagonda Limited vous invite instamment à respecter toutes les limitations de vitesse en vigueur et à porter votre ceinture de sécurité à tout moment.

Le poids de la voiture a une influence sur les émissions de CO2 et, en conséquence, les voitures dotées d'équipements supplémentaires et d'options montées en usine peuvent avoir des émissions de CO2 supérieures. Néanmoins, les taxes sur les véhicules sont basées sur le poids et les émissions de CO2 du véhicule de série publiés dans cette brochure.

Tous les moteurs à essence sont équipés d'un convertisseur catalytique.

**Copyright et autres droits de propriété intellectuelle**

Cette brochure et son contenu sont protégés par divers droits de propriété intellectuelle, notamment, mais sans limitation, le copyright, les droits sur les marques de commerce et modèles, qui sont la propriété d'Aston Martin ou lui ont été concédés sous licence. Vous ne pouvez ni copier ni utiliser cette brochure ni une partie quelconque de son contenu pour un usage commercial sans notre autorisation écrite préalable.

**Distributeurs et concessionnaires**

Les distributeurs et concessionnaires ne sont pas employés par Aston Martin Lagonda Limited et n'ont absolument aucune autorité pour engager Aston Martin Lagonda Limited par toute affirmation ou action explicite ou implicite. Les ventes par les concessionnaires ou agents sont régies par leurs conditions générales de vente.

**Coordonnées de la société**

Aston Martin Lagonda Limited
(entreprise numéro 01199255)
a son siège social à
Banbury Road, Gaydon,
Warwickshire CV35 0DB,
Royaume-Uni.

Téléphone +44(0)1926 644644
Numéro de TVA 904 447 237

www.astonmartin.com

Référence : 706456

**Pays d'origine**

Angleterre

**Conception et production**

Identity Ltd (Londres)

**Photographie**

Julian Calverley, Dominic Fraser et Max Earey